# MIELE DOOR 2027



## 상공간을 위한 밀레도어 매립형 자동문

COMMERCIAL SPACE COLLECTION

(주)밀레도어 — 매립형 자동문 원천개발사 [Since 2019]
기계실 매립형 특허 보유 · 고하중 자동문 전문 · 자동중문 솔루션 기업



DESIGN IN CONTEXT

밀레도어 "Synchro Door Auto Solution"에 Lualdi의 "KOAN Sliding Door" 콜라보.

닫힘과 개방, 두 장면으로 읽는 도어와 건축의 관계.



Synchro Door Auto Solution은 공간 설계의 정점에 있습니다.

OPENING THE SPACE

# Contents

제품·시공 사례

I. FRAMELESS · METAL AUTOMATIC DOORS - 무프레임 글라스·금속 자동문 P.06–13

1. 무프레임 싱크로 P.06–07
2. 무프레임 싱크로 포켓 P.08–09
3. 무프레임 원슬라이딩 P.10–11
4. 무프레임·금속 싱크로 P.12–13

II. SYNCHRO AUTOMATIC DOORS - 양개형 슬라이딩 자동문 P.14–27

1. 금속 아치형 포켓 · 역삼역 피부과 P.14–15
2. 금속 싱크로 · PODO Museum P.16–17
3. 타일 마감 싱크로 · 국민대학교 P.18–19
4. 금속 싱크로 포켓 · 삼성증권 P.20–21
5. 우드 싱크로 · 식당 VIP Room P.22–23
6. 알루미늄 간살 싱크로 · 지평주조 P.24–25
7. 엣지슬림 싱크로 · 서초복지회관 P.26–27

III. TELESCOPIC AUTOMATIC DOORS - 텔레스코픽 슬라이딩 자동문 P.28–31

1. 간살 텔레스코픽 · 사무실 P.28–29
2. 더블 텔레스코픽 포켓 · 한솔의류 P.30–31

# Contents

원슬라이딩 자동문 · 시공 시방서


IV. ONE-SLIDING AUTOMATIC DOORS - 원슬라이딩 자동문 P.32–63

A. 디자인·마감별 원슬라이딩 P.32–53

1. 엣지슬림 원슬라이딩 · 오피스·연회장 P.32–35
2. 금속·글라스 포켓 · 셀린느 쇼룸 P.36–37
3. 금속 아치형 · 차병원 신생아실 P.38–39
4. 우드 마감 포켓 · 영상 홍보실 P.40–41
5. 탄화목 간살 · 종로구 보건소 P.42–43
6. 간살 포켓 · 고급 오피스텔 P.44–45
7. 대형 엣지슬림 · 오피스 P.46–47
8. 엣지슬림 원슬라이딩 · 오피스·병원 P.48–53

B. 엣지슬림 포켓·오피스 출입구 P.54–63

1. 엣지슬림 포켓 · 병원 출입구 P.54–55
2. 엣지슬림 포켓 · 오피스 출입구 P.56–57
3. 엣지슬림 포켓 · 임원실 P.58–59
4. 엣지슬림 포켓 · 연세대학교 P.60–61
5. 원슬라이딩 · 오피스 출입구 P.62–63

V. INSTALLATION SPECIFICATIONS - 시공 시방서 · 계획·설계·도면 P.64–80

1. 계획·설계 / 시공·검수 핵심 안내 P.64–65
2. 제품별 CAD 시방도 · 버트·오버랩·포켓 외 P.66–77
3. 설계·시공 상담 P.80

PRODUCT ID  MDT-FL-SYA
DOOR SIZE : W=1840 MM × H=3100 MM
WEIGHT : 70KG *2 = 140KG

프레임을 생략한 무프레임은
심플함과 개방감을 높여
공간이 존재함을 이해합니다.

**대표실의 시야를 이어주는 투명한 경계**

무프레임 싱크로 자동문은 유리의 개방감을
살리면서 좌우로 열리는 구성입니다.
대리석,세라믹 타일,유리라는 재료의 통일성에
개방감이 조화를 이룹니다.

**적용기능**

-출입통제 시스템
-소방연동 시스템
-안전센서(무릎센서)

※ 규격·중량 적용 기준 확인







**회사 대표실**

**무프레임 싱크로 자동문**

대형, 고하중 유리 도어를 정밀 제어하는
서보모터 알고리즘 제어.

**도어의 무게와 공간의 사용 방식을 함께 고려하는 제어**

상부구동 매립 자동문은 하드웨어가 컴팩트한 사이즈로
개발.제작되어 레일 안에 취부됩니다.
자동문 하드웨어가 취부된 상부레일은 천장에 매립됩니다.
서보모터 알고리즘 제어는 부드러운 구동성을 확보합니다.
잠금 기능은 선택 사양입니다.
출입통제 연동과 잠금 사용 구성은 별도로 협의합니다.

PRODUCT ID  MDT-FL-SYA-P
DOOR SIZE : W=1490 MM × H=3100 MM
WEIGHT : 57KG *2 = 114KG

문을 벽 안으로 수납하는
무프레임 포켓 자동문.

곡면 벽과 조명 설계를 돋보이게하는 프레임리스 자동문

붉은 벽과 어두운 곡면 사이에 유리의 투명성을 더한 사례입니다.
기능 옵션은 디자인과 별도로 선택합니다.

**적용기능**

-출입통제 시스템
-소방연동 시스템
-안전센서(무릎센서)

※ 규격·중량 적용 기준 확인

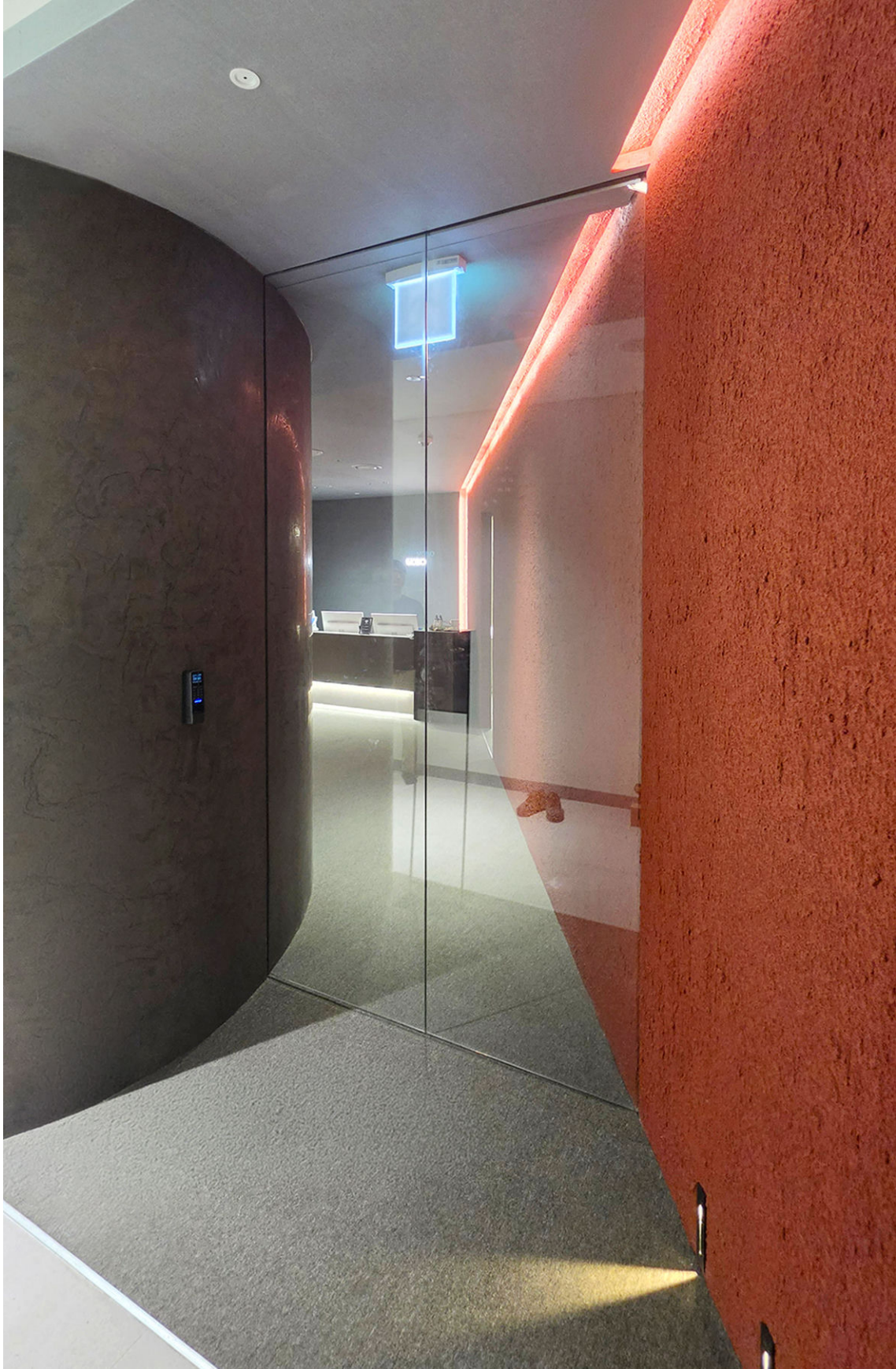



## 레지던스 출입구

## 무프레임 싱크로 포켓 자동문

문이 양옆으로 열려 벽체에 수납되면서
도어의 완전 개방을 통해
도어의 간섭없는 공간 설계가 완성됩니다.

**유리 문이 공간에 완전히 수납되는 공간 설계를 지원합니다.**

닫혔을 때의 경계와 개방했을 때의 통로를 같은
기준으로 설계합니다.
도어 포켓 수납은 천장 안 레일 매립과 구분됩니다.
무프레임 도어 포켓 수납부의 세로 마감과
천장 점검구는 사전에 함께 계획합니다.

PRODUCT ID  MDT-FLA-1SD/1FIX
DOOR SIZE : W=1150 MM × H=2500 MM
WEIGHT : 70KG

공간의 출입구는 공간의 성격을
정의합니다.
넓고 시원한 개방감을 통해
안정감 있는 공간 설계가 가능.

**출입구의 시야와 안내 동선을 함께 계획**

무프레임 자동문은 입구에서 실내까지 시야를
이어줍니다.
원슬라이딩 도어와 고정창과의 관계를 정리하고,
오픈시 개구부 폭은 현장 조건에 맞춰 협의합니다.

**적용기능**

-출입통제 시스템
-소방연동 시스템
-안전센서(무릎센서)
-RF 무선버튼

※ 규격·중량 적용 기준 확인



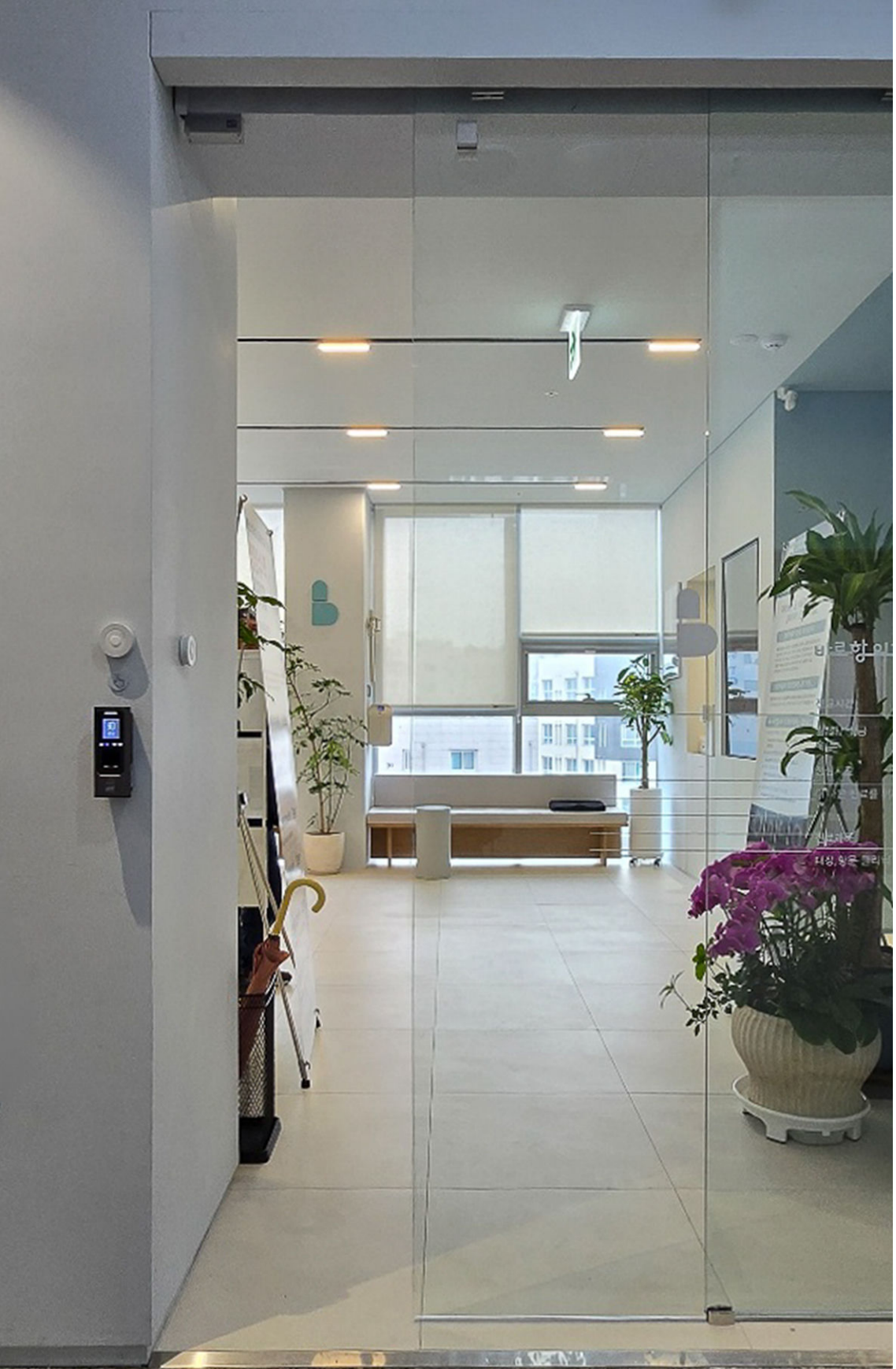

**병원 출입구**

**무프레임 원슬라이딩 자동문**

출입구에서 깔끔한 내부까지...
편안하고 신뢰감있는 공간의 확인

**입구와 실내의 관계를 읽는 반대 시점**

무프레임 고정창,무프레임 자동문은 상공간에서 가장 선호하는 마감입니다.
출입통제 시스템의 해제 후에는 무선 RF 버튼을 사용해 출입을 지원합니다.

PRODUCT ID  MDT-FL-SYA
DOOR SIZE : W=1560 MM × H=2500 MM
WEIGHT : 48KG *2 = 96KG

병원 출입구

무프레임 싱크로 자동문

밝은 실내에 어울리는
무프레임 유리 도어.

화이트 마감과 유리의 투명한 개방감이 만나는 출입구

도어의 중심과 주변 출입구를 함께 정리해 밝은 복도의 인상을 이어갑니다.
출입통제 · 소방 연동은 적용 장치와 지원 조건을 별도 확인합니다.

**적용기능**

-출입통제 시스템

-소방연동 시스템

-안전센서(무릎센서)

※ 규격·중량 적용 기준 확인







PRODUCT ID  MDT-ST-SYA-P
DOOR SIZE : W=1560 MM × H=2500 MM
WEIGHT : 45KG *2 = 90KG

**병원 출입구**

**금속 싱크로 포켓자동문**

아치 형태를 살린
금속&유리 포켓 자동문.

아치형 금속 디자인의 섬세한 분할

아치와 세로 분할이 주변 벽체의 장식과
어울립니다. 금속 프레임의 발색마감 디자인
도어는 클래식한 고급 상공간을 완성합니다.

**적용기능**

-출입통제 시스템
-소방연동 시스템
-안전센서(무릎센서)

※ 규격·중량 적용 기준 확인

PRODUCT ID  MDT-ST-SYA-P
DOOR SIZE : W=2000 MM × H=2800 MM
WEIGHT : 47KG *2 = 94KG

고급 상공간을 위한 맞춤형 자동문

출입 시 발생하는 구동 소음까지 고려

공간의 성격에 맞는 하이엔드 자동문. 웅장하고 멋진
금속 아치형 도어가 동시에 오픈되면서 고객의
특별한 방문을 환영합니다.
보안 솔루션, 화재감지 연동 시스템 등 고급
상공간에 필요한 옵션 등은 별도로 협의합니다.

**적용기능**

-출입통제 시스템
-소방연동 시스템
-안전센서(무릎센서)
-RF 무선버튼

※ 규격·중량 적용 기준 확인





**역삼역 피부과**

**금속 아치형 싱크로 포켓 자동문**

고하중 도어를 부드럽고 안정적으로
제어하는 서보모터 알고리즘 제어

**강남의 고급 피부과에 적합한 디자인 도어**

크고 무거운 금속 도어이지만 저소음 구현을 통한
공간의 차별성을 확보합니다.

동일한 크기의 고정창, 슬라이딩 도어는 박물관이라는 공간을 보다 깊이있게 해석합니다.

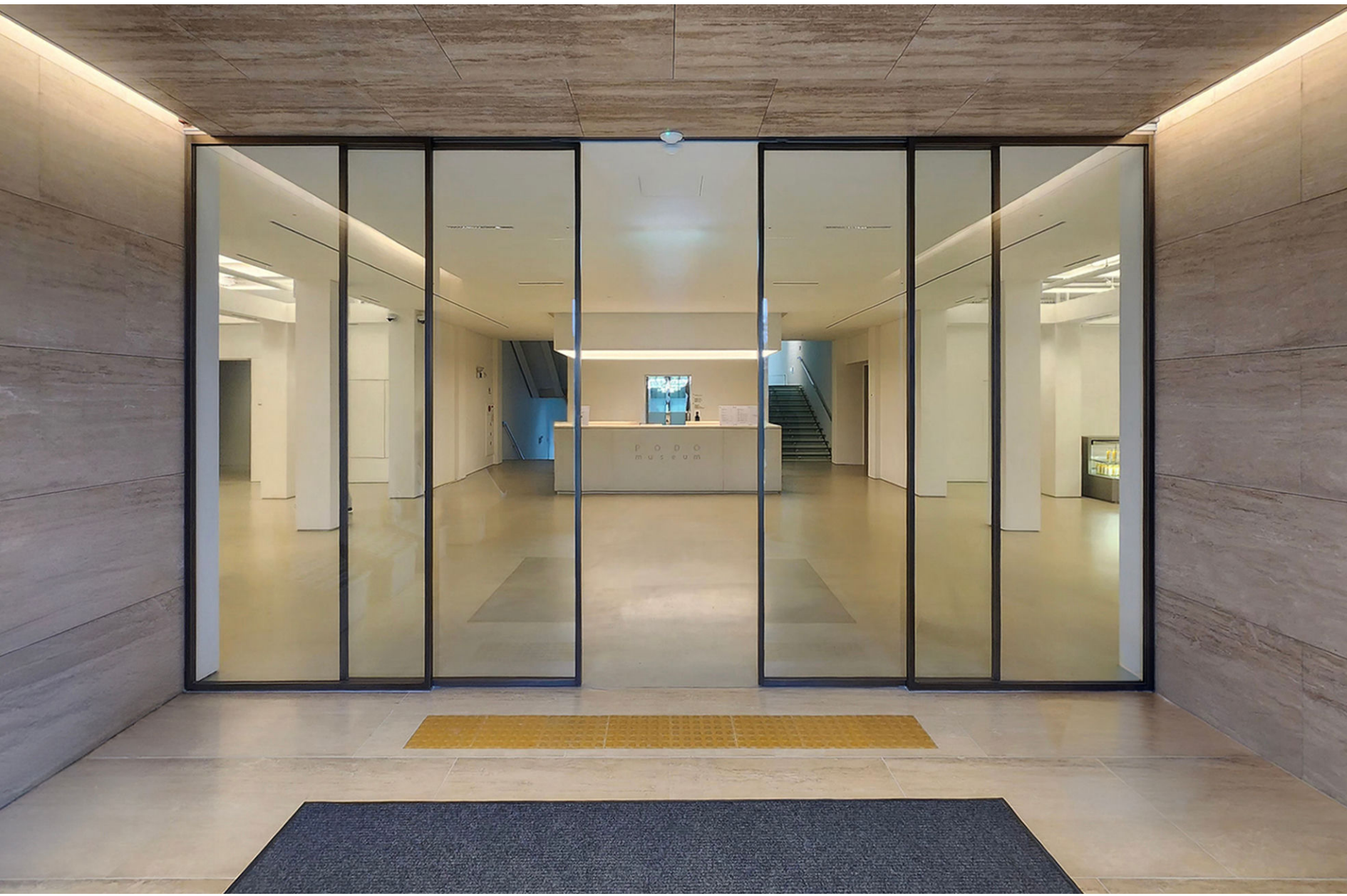


넓은 입구를 좌우로 여는 싱크로 자동문.

양방향 개폐를 선택 할 때는 중심선과 각  도어의 이동 거리를 함께 계획합니다.

**적용기능**

-소방연동 시스템

-안전센서(무릎센서)

PRODUCT ID MDT-ST-SYA_2SD/2FIX
개구부 W 4000 MM × H 3100 MM
WEIGHT : 50KG *2 = 100KG

넓은 공간 설계시 싱크로 자동문과 고정창은 최고의 자동문 조합입니다.



세부 구성은 적용 도면과 현장 협의를 통해 진행합니다.

## 세라믹 타일 마감으로 완성한 대형 싱크로 자동문



대학 대회의실 대형 스크린 수납 패널 싱크로 도어

실제 무게, 규격과 구동 솔루션의 적합성은 개별 사양으로 협의를 통해 적용합니다.

**적용기능**

-소방연동 시스템

-안전센서(무릎센서)

※ 규격·중량 적용 기준 확인

PRODUCT ID MDT-ST-SYA_2SD
DOOR SIZE : W=4000 MM × H=2600 MM
WEIGHT : 180KG *2 = 360KG

**350kg 의 고하중 싱크로 자동문은 서보모터제어로 안전하게 구동**



도어 형태, 구동 솔루션, 도어 하중 등 협의를 통해 진행합니다.

## 금속 마감 도어와 주변 패널의 조화



교육 공간 스크린 수납 패널 싱크로 포켓 도어

교육 공간에 필요한 화이트 보드를 적용하여 스크린 패널을 수납한 싱크로 자동 도어

**적용기능**

-소방연동 시스템

-안전센서(무릎센서)

※ 규격·중량 적용 기준 확인

PRODUCT ID MDT-ST-SYA-P
DOOR SIZE : W=3000 MM × H=2500 MM
WEIGHT : 120KG *2 = 240KG

## 닫힘과 개방의 관계를 살피는 또 하나의 장면



화이트 보드 적용한 싱크로 자동도어.

하중과 수납 조건은 제품.현장별로 협의하여 진행합니다.

PRODUCT ID  MDT-WD-SYA 2SD/4FIX
개구부  W 6000 MM × H 2500 MM
WEIGHT : 70KG *2 = 140KG

목재 간살 디자인을
자동문에 적용했습니다.

세로 리듬과 소재의 질감이 만드는 출입구

우드 간살 자동문은 목재의 질감과 톤을
현장 분위기에 맞게 선택합니다.
간살의 간격과 색상을 주변 마감에 맞추고,
도어의 중량과 오픈 구간을 함께 검토합니다.

**적용기능**

-소방연동 시스템

-안전센서(무릎센서)

※ 규격·중량 적용 기준 확인



고급 식당 · VIP Room
지정 디자인 우드 도어-싱크로 자동문

## VIP 룸의 특별한 공간 디자인



식당의 목재 마감과 조화를 이룹니다.

우드 디자인의 반복과 개구의 비례를 맞추고 실제 재료,중량에 맞는 구동 솔루션을 협의합니다.

PRODUCT ID  MDT-ES-DSD-SYA-2SD/2FIX
개구부  W 3600 mm × H 2400 mm
DOOR SIZE : W=900 mm × H=2400 mm *2
WEIGHT : 45kg *2 = 90kg

기존 건축에 어울리는
알루미늄 간살도어.

**기존 문화재 건축의 손상을 최소화한 자동문**

알루미늄 간살 자동문에 싱크로 개폐 방식을 적용한 사례입니다.
간살의 세로 분할을 기존 건축물에 맞추고,
고정창과 자동도어의 비율을 함께 계획합니다.

**적용기능**

-소방연동 시스템

-RF 무선버튼

※ 규격·중량 적용 기준 확인





**지평 주조 문화재 시설**

**알루미늄 간살 싱크로 자동문**

간살 디자인을 유지하며
좌우로 열립니다.

**오래된 우드와의 비례를 위해 필름 마감 전용 프로파일 적용**

싱크로 자동문은 도어 한짝의 이동 속도가 같아도
양쪽으로 함께 열려 통로를 더 빨리 확보합니다.
출입자의 동선과 이동 속도를 고려하여
열림 속도와 완전 열림 구간을 확정합니다.

PRODUCT ID MDT-ES-SYA-2SD/2FIX
개구부 W 2000 MM × H 2400 MM
DOOR SIZE : W=500 MM × H=2400 MM *2
WEIGHT : 20KG *2 = 40KG

슬림한 프레임의
싱크로 자동문.

**복도와 실내를 연결하는 슬림한 분할**

좌우 도어가 함께 열리는 양개형 자동문입니다.
Edge Slim은 세로바와 상,하부 가로바의
결합 안정성을 고려한 프레임 설계입니다.

**적용기능**

-소방연동 시스템
-RF 무선버튼





서초 복지회관

엣지슬림 싱크로 자동문

중앙이 열리는
양방향 출입구.

## 싱크로 자동문과 측면 고정창의 비례

열린 장면은 통행 폭과 도어의 이동 공간을 함께 보여줍니다.
슬림한 우드 느낌의 프레임은 편안하고 안정감 있는 공간 설계를 완성합니다.

PRODUCT ID MDT-ESA-DSD-2TL
개구부 W 1800 MM × H 3000 MM
DOOR SIZE : W=900 MM × H=3000 MM *2
WEIGHT : 45KG *2 = 90KG

여러 장의 문이
연동해 열립니다.

**간살 분할과 연동 개폐를 함께 설계**

2연동 도어를 연동하여 열리고 닫히는 방식은
세로 간살 디자인 도어와 조합하여 웅장하고
특별한 공간의 느낌을 완성합니다.

**적용기능**

- -소방연동 시스템
- -안전센서(무릎센서)
- -RF 무선버튼

※ 규격·중량 적용 기준 확인





**회사 사무실**

**간살 텔레스코픽 자동문**

간살 디자인과
텔레스코픽 개폐방식.

**천장과 바닥의 선에 맞춘 세로 분할**

연동 도어는 닫힌 상태의 분할뿐 아니라 각 도어들이 이동할 공간까지 함께 계획합니다. 주변 벽과 도어의 비례에 맞춰 간살 디자인을 완성합니다.

PRODUCT ID MDTB-ESA-2TL-P
개구부 W 4000 mm × H 2600 mm
DOOR SIZE : W=1000 mm × H=2600 mm *2
WEIGHT : 40kg *2 *2SET = 160kg

연동해 열린 뒤
벽 안으로 수납됩니다.

**쇼룸의 시야와 개방 폭을 함께 검토**

상하부구동 구성을 적용한 2연동 FULL 슬라이딩
텔레스코픽 포켓 자동문 사례입니다.
도어들을 연동해서 포켓 벽체 안으로 완전히
수납하는 전면 개방 설계를 진행합니다.
하부 레일 매립을 함께 검토합니다.

**적용기능**

-소방연동 시스템
-안전센서(무릎센서)
-RF 무선버튼

※ 규격·중량 적용 기준 확인





**한솔의류 전시장**

**엣지슬림 더블 텔레스코픽 포켓자동문**

전시장 입구를
넓게 사용할 수 있습니다.

### 벽체와 이어지는 유리 분할

유리 분할과 벽체의 경계를 맞추고 전시 동선에
맞춰 개구와 수납 범위를 계획합니다.
상하부구동 구성은 바닥 마감재에 따라 하부 레일
매립 방식을 함께 협의합니다.

PRODUCT ID MDT-ESA-1SD/1FIX
개구부 W 1600 MM × H 3100 MM
DOOR SIZE : W=1200 MM × H=3100 MM
WEIGHT : 60KG

석재 마감과 어울리는
엣지슬림 자동문.

높이 3100mm 대형 슬라이딩 자동문의 서보제어 알고리즘 제어

대리석,도어의 세로선이 진입부의 인상을 완성합니다.
원슬라이딩 도어와 고정창과의 관계를 함께 검토해
마감과 동선의 연결을 계획합니다.

**적용기능**

-출입통제 시스템
-소방연동 시스템
-안전센서(무릎센서)
-RF 무선버튼

※ 규격·중량 적용 기준 확인





회사 출입구

엣지슬림 원슬라이딩 자동문

주변 벽과 도어의
분할선을 맞췄습니다.

## 입구와 내부 공간의 경계를 함께 읽기

도어는 벽체의 일부이면서 이동하는 요소입니다.
구동되는 자동문, 고정창, 인접 벽의 마감 상황에
맞춰 안전센서의 위치를 협의하여 진행합니다.

PRODUCT ID  MDT-ESA-1SD/1FIX
개구부  W 2000 mm × H 2400 mm
DOOR SIZE : W=1000 mm × H=2400 mm
WEIGHT : 40kg

연회 공간에 어울리는
슬림한 유리 도어.

**연회 공간의 인상을 이어주는 유리 도어**

유리 면을 통해 내부 분위기를 이어가고 프레임과
주변 천장 분할의 관계를 정리합니다.
출입 빈도와 공간의 특성에 따른 도어 오픈 속도 및
대기 시간 등은 운영 조건에 맞춰 선택합니다.

※ 규격·중량 적용 기준 확인





## 연회장

### 엣지슬림 원슬라이딩 자동문

구동 슬라이딩 자동문와 고정창을
함께 구성했습니다.

**고정창과 슬라이딩 도어를 함께 동일한 비율로 구성**

닫힌 상태의 도어는 주변 가구와 천장, 유리
너머의 공간을 하나의 장면으로 만듭니다.
개구부 넓이와 도어 이동 범위를 확인해 디자인과
운영의 접점을 찾습니다.

PRODUCT ID MDT-STA-P
DOOR SIZE : W=1300 MM × H=2500 MM
WEIGHT : 105KG

매장 마감에 맞춘
금속 · 글라스 포켓 도어.

**석재와 금속이 만나는 매장 출입부**

쇼룸의 분위기를 살린 거울 마감 금속 도어입니다.
무거운 도어에 맞춰 고하중 구동 솔루션과
출입통제 시스템을 적용했습니다.

**적용기능**

-출입통제 시스템
-소방연동 시스템
-안전센서(무릎센서)





셀린느쇼룸

금속글라스 포켓자동문

수납부와 점검 공간을
함께 계획합니다.

**포켓자동문 수납 벽체와 상부 레일 점검구를 고려하여 설계**

도어의 벽체 수납과 천장 위 레일 매립 공간은 서로 다른 설계 항목입니다.
도어 열림 구간과 점검구를 함께 검토합니다.

**적용기능**

-출입통제 시스템

-소방연동 시스템

-안전센서(무릎센서)

PRODUCT ID  MDT-STA
DOOR SIZE : W=1100 MM × H=2500 MM
WEIGHT : 55KG

신생아실의 조용한 환경을
고려한 저소음 구동.

출입 시 발생하는 구동 소음까지 고려

신생아실의 조용한 환경을 고려한 저소음 구동 자동문입니다.
문이 움직일 때 발생하는 소음 부담을 줄이는 방향으로 구동 조건과 설치 상태를 함께 검토합니다.

**적용기능**

-출입통제 시스템
-소방연동 시스템
-안전센서(무릎센서)





**차병원·신생아실**

**금속아치형자동문**

출입통제 · 소방연동과
안전센서(무릎센서)를 함께.

## 신생아실 운영 조건에 맞춘 출입구

저소음 구동과 함께 출입통제 시스템, 소방연동 시스템, 안전센서(무릎센서)를 적용한 사례입니다. 조용한 환경과 출입 운영을 함께 고려합니다.

PRODUCT ID  MDT-WDA-P
DOOR SIZE : W=1550 MM × H=3100 MM
WEIGHT : 105KG

문을 열면
실내가 드러납니다.

**시야를 방해하지 않는 수납의 효과**

도어가 벽체에 수납되는 포켓 자동문 형태입니다.
포켓 벽체 형성 이전에 자동문 기계실이 포함되는
상부 레일, 안전센서 등의 기본 사전 작업을
조율하여 진행해야 하며,
개구부 넓이 · 오픈 구간을 동시에 검토합니다.

**적용기능**

-소방연동 시스템
-안전센서(무릎센서)
※ 규격·중량 적용 기준 확인






**영상 홍보실**

**우드 마감 포켓 자동문**

벽 안으로 들어가는
우드 마감 도어.

## 깊은 색의 벽과 어울리는 포켓 구성

매우 크고 무거운 도어의 완벽한 제어에는
높은 수준의 기술력이 전제되어야 합니다.
관성에 따른 출렁거림이나 의도되지 않은
불안정한 동작 등을 완전히 제어할 수 있는
고하중 솔루션이 적용됩니다.
실중량과 적용 구동은 별도 협의합니다.

PRODUCT ID  MDT-WDA
DOOR SIZE : W=1400 MM × H=2500 MM
WEIGHT : 85KG

효지간살 도어로 마감한
보건소 자동문.

어두운 벽 위에 더해진 세로 리듬

전통 창호의 효지 간살 도어 디자인은 편안한
공간 분위기를 연출합니다.

**적용기능**

-출입통제 시스템
-소방연동 시스템
-안전센서(무릎센서)
-RF 무선버튼





**종로구보건소**

**탄화목간살자동문**

목재의 질감을 살린
원슬라이딩 도어.

### 간살의 리듬과 도어의 이동 관계

우드 디자인의 무게와 간섭을 검토하고 사용 환경에 맞춰 구동 조건을 선택합니다.

PRODUCT ID  MDTB-ESA-DSD-P
DOOR SIZE : W=1600 MM × H=2900 MM
WEIGHT : 95KG

특별한 공간에
간살 디자인의 대형 자동문

**고급 간살 디자인 도어로 프라이빗한 경계를 만들다.**

넓이 1600㎜ 높이 2900㎜ 간살 슬라이딩 자동문은
특별한 공간을 위한 웅장한 출입문으로
밀레도어만의 특별한 기술력을 보여줍니다.

**적용기능**

-출입통제 시스템
-소방연동 시스템
-안전센서(무릎센서)





## 고급 오피스텔

## 엣지슬림 대형 간살도어 포켓자동문

대형 간살 도어 포켓 자동문은
사용 빈도와 안정적인 운용을 위해
상하부구동 형태의 안정적인
구동 형태를 지원합니다.

### 고급 오피스 공간의 탁트인 넓은 출입구

대형 간살 슬라이딩 도어 포켓 자동문으로 넓고
개방감 있는 통로를 확보함과 동시에 출입 통제
솔루션을 적용하여 편리함과 프라이빗한 공간
설계를 보장합니다.

PRODUCT ID  MDT-ESA
DOOR SIZE : W=2200 MM × H=2400 MM
WEIGHT : 75KG

큰 유리 면을 살린
대형 자동문.

대형 유리 도어와 간결한 프레임

대형 자동문은 도어 한짝의 폭 · 높이 · 실제 중량과 사용 빈도를 함께 검토해야 합니다.
큰 유리 면과 슬림한 프레임을 조합해 넓은 시야를 확보한 사례입니다.

**적용기능**

-출입통제 시스템
-소방연동 시스템
-안전센서(무릎센서)

※ 규격·중량 적용 기준 확인





회사 출입구

대형 엣지슬림 자동문

넓은 시야를 확보하는
유리 출입구.

## 큰 유리 면이 만드는 시선의 연속

열리는 속도와 닫히는 시점,
열린 후 대기 시간 등을 협의하여 조정합니다.
매우 넓은 도어의 특징에 맞춰 공간을 계획하고
설치 조건에 맞춰 구동 · 제어 범위를 협의합니다.

PRODUCT ID  MDT-ESA
DOOR SIZE : W=1200 MM × H=2500 MM
WEIGHT : 55KG

사무실  입구를
간결하게  정리했습니다.

**소재의 밀도를 유지하는 투명한 경계**

천장 루버와 벽의 재료감 사이에서 유리와 프레임의 비례를 정리했습니다.
인증장치 · 선택형 잠금은 적용 제품과 운영 방식에 맞춰 협의합니다.

**적용기능**

-출입통제 시스템
-소방연동 시스템
-안전센서(무릎센서)



## 고정창과 구동 슬라이딩 도어, 주변 마감의 관계




주변 마감과 함께 보는 자동문 설치 사례.

PRODUCT ID  MDT-ESA
DOOR SIZE : W=1200 MM × H=2500 MM
WEIGHT : 55KG

진료실 동선에 맞춘
슬림한 출입구.

**긴 동선에 어울리는 간결한 분할**

프라이빗한 공간의 성격에 맞춰 잠금 장치를
적용하고 운영할 수 있습니다.
천장 선과 바닥, 도어의 이동 범위를 함께
검토해 출입구를 정돈합니다.

**적용기능**

-출입통제 시스템
-소방연동 시스템
-안전센서(무릎센서)





**병원 진료실**

**엣지슬림 원슬라이딩 자동문**

밝은 복도와 어울리는
엣지슬림 자동문.

## 도어와 주변 벽체가 만드는 시선의 방향

다른 각도에서 보면 슬림한 도어 프레임과 벽의
조화가 드러납니다.
유리 너머의 시야와 인접 공간의 프라이버시 고려해
도어의 작동 · 출입 운영 조건을 조율합니다.

PRODUCT ID MDT-ESA
DOOR SIZE : W=1100 MM × H=2800 MM
WEIGHT : 50KG

진료실 입구를 정리하는
엣지슬림 자동문.

곡면 유리와 직선 도어의 조화

고정창 슬라이딩 자동문 선을 함께 조합해 공간 디자인을 완성합니다.

**적용기능**

-소방연동 시스템
-RF 무선버튼





**병원 진료실**

**엣지슬림 원슬라이딩 자동문**

병원 전체 동선을
함께 고려합니다.

## 대기·이동·진입 공간의 관계

넓은 공간 설계를 위해 도어를 높은 천장에 맞춰 구성했습니다.
문 하나의 디자인을 넘어 시설 전체의 출입 경로를 검토합니다.
의료 전용 성능이나 인증을 의미하지는 않습니다.

PRODUCT ID  MDT-ESA-P
DOOR SIZE : W=1100 MM × H=2400 MM
WEIGHT : 40KG

병원 입구에 적용한
엣지슬림 포켓 도어.

**밝은 실내와 이어지는 포켓 구성**

주변 벽과 바닥의 관계를 보며 개구 폭과 도어의
수납 여유를 검토합니다.
키락 · 서보 잠금의 실제 방식은 별도 협의합니다.

**적용기능**

- -출입통제 시스템
- -소방연동 시스템
- -안전센서(무릎센서)
- -RF 무선버튼





**병원 출입구**

**엣지슬림 포켓 자동문**

입구 양쪽의 동선을
함께 확인합니다.

### 안과 밖에서 보이는 프레임과 벽체의 관계

도어 양쪽의 공간은 서로 다른 요구를 가질 수 있습니다.
안내 동선과 가구 배치, 조작 장치 위치를 함께 검토하고 출입 운영에 맞춰 옵션을 협의합니다.

PRODUCT ID  MDT-ESA-P
DOOR SIZE : W=1200 MM × H=2500 MM
WEIGHT : 50KG

공간을 넓게 쓰는
엣지슬림 포켓 도어.

**슬림한 프레임과 수납 구성을 함께 계획**

Edge Slim 디자인의 비례를 유지하면서 개구 폭과 이동 · 점검 공간을 함께 검토합니다.

**적용기능**

- -출입통제 시스템
- -소방연동 시스템
- -안전센서(무릎센서)
- -RF 무선버튼





회사 출입구

엣지슬림 포켓 자동문

주변 마감 비율에 맞춰
도어 사이즈를 결정합니다.

## 천장 조명과 개구의 선을 맞추는 디테일

도어의 위치가 달라져도 주변 벽과 조명의 흐름을
유지하도록 계획합니다.
포켓 수납부의 깊이, 마감과의 간섭, 유지관리
접근은 현장별로 확인합니다.

PRODUCT ID  MDT-ESA-P
DOOR SIZE : W=1100 MM × H=2400 MM
WEIGHT : 45KG

임원실 입구에 적용한
엣지슬림 포켓 도어.

기업 임원실은 도어가 수납되는 포켓 자동문 형식으로 구성

도어와 벽체의 관계를 정리하고 도어 오픈 구간과
기계실 및 도어가 수납되는 포켓 공간을 협의합니다.
실제 세부 사양은 조율하여 적용합니다.

**적용기능**

-출입통제 시스템
-소방연동 시스템
-RF 무선버튼





회사 임원실

엣지슬림 포켓 자동문

문이 열렸을 때의
통행 공간도 고려합니다.

출입통제 솔루션으로 보안 공간을 계획합니다.

유리의 불투명함은 임원실의 공간 설계에 적합하고
프레임 분할 디자인은 주변 마감과 통일성을 주며
포켓 수납 벽체에 기계실 점검구를 준비합니다.
열림 속도, 대기 시간, 출입 통제 방식은 공간의
성격에 맞게 조건을 검토합니다.

PRODUCT ID  MDT-ESA-P
DOOR SIZE : W=1200 MM × H=2800 MM
WEIGHT : 50KG

아치형 공간과 어울리는
슬림 프레임 도어.

주변 개구 디자인과 어울리는 슬림 프레임

아치형 공간 요소와 직선 프레임이 함께 보이는 사례입니다.
기계실이 포함된 상부 레일의 사전 작업 및 포켓 마감 전의 도어 시공 등 현장 협의를 통해 진행합니다.

**적용기능**

-출입통제 시스템
-소방연동 시스템
-안전센서(무릎센서)





**연세대·대학본부 지원실**

**엣지슬림 포켓 자동문**

회의 공간과 연결되는
유리 출입구.

## 가구 설계를 통한 아치형 디자인 완성

원형 테이블과 주변 개구를 함께 보면서 도어의 비례를 검토합니다.
빛과 시야, 도어의 이동 공간을 정리하고 사용 빈도에 맞는 작동 조건을 협의합니다.

PRODUCT ID  MDT-ESA
DOOR SIZE : W=1200 MM × H=2700 MM
WEIGHT : 50KG

사무실의 첫 출입구를
자동문으로.

공간의 특성에 맞는 브론즈 투명 유리를 적용한 자동문

유리 면과 불투명 벽의 균형을 살피고 도어 이동과
주변 시설의 간섭을 확인합니다.

**적용기능**

-출입통제 시스템
-소방연동 시스템
-안전센서(무릎센서)





**회사 출입구**

**엣지슬림 원슬라이딩 자동문**

문 너머 사무 공간까지
시야을 확장합니다.

**동작 감지 센서는 LIDAR 센서,PIR 센서 등에서 선택 가능합니다.**

입구에서 내부를 바라보는 시점은 출입구가 만드는 연결을 보여줍니다.
도어의 이동 범위와 개구, 바닥 마감과 주변 조건을 함께 검토해 실제 운영 조건을 정리합니다.

# 시공 시방서 · 계획·설계

제품 구성과 현장 조건을 함께 확정합니다.

### 01 제품·개폐 구성

원슬라이딩·양개형·텔레스코픽의 개폐 방식을
구분하고, 포켓 수납 여부와 구동 형식을 정합니다.
천장 구동부 매립과 벽체 포켓 수납은 구분합니다.

### 02 개구·도어 규격

개구부 W×H, 도어 W×H·수량을 확인합니다.
도어 한짝 중량과 총중량, 이동 범위·중심선을
기록하고 주변 가구·설비와의 간섭을 검토합니다.

### 03 천장·구동부·점검

레일박스와 기계실의 위치·기준면을 정하고
걸레받이·케이싱 등 돌출 마감까지 확인합니다.
설치·점검 공간과 탈착·점검구 방식을 협의합니다.

### 04 포켓·벽체·바닥 마감

포켓 수납 깊이·너비와 도어 이동 경로를 확보합니다.
문틀·벽체·천장·바닥의 마감선과 간섭을 확인합니다.
상하부구동 제품은 하부 조건도 별도로 협의합니다.

### 05 전원·배관·작동 장치

전원 인출 위치와 센서·버튼·인증 장치까지의
배관 경로를 적용 제품의 전기 도면에 맞춥니다.
지원 장치·인터페이스·운영 시간과 연동을 협의합니다.

### 06 잠금·비상 동작

서보 제어 잠금은 선택 사양으로 구분합니다.
기계식 데드볼트와 동일한 성능으로 설명하지 않습니다.
정전·화재 시 동작·해제·복구는 제품 지원 범위와
현장 요구를 대조하고 실제 동작 시험으로 확인합니다.

제품별 설치 치수는 서로 대체하지 않습니다. 현장별 확정 사양과 승인 도면을 기준으로 시공합니다.
아래 CAD 도면과 이미지 시방서는 기존 자료를 정리한 설계 협의용이며, 현장 적용 전에 대응 제품을 확인합니다.

# 시공·검수 · 현장 확인

선행 공사부터 시운전·인계까지 필요한 항목을 확인합니다.

### 01 설치 전

적용 제품·도면 개정·개구 치수·마감 기준면 확인
레일박스·포켓·전원·배관·점검 접근 준비 확인

### 02 설치·조정·시운전

확정 상세도와 제품별 작업 절차에 따라 설치합니다.
수직·수평·접합부·도어 간 간섭과 마감을 확인합니다.
전 구간 개폐·가감속·정지·센서·버튼을 시험합니다.
적용된 잠금·출입통제·비상 연동은 각각 확인합니다.

### 03 검수·인계·유지관리

도어·프레임·유리·마감과 적용 옵션을 검수합니다.
확정 사양·작동 방법·비상 대응·점검 접근을 인계합니다.
소음·진동·지연·센서 오염·경로 장애물을 점검합니다.
분해·수리·제어 변경은 밀레도어와 협의합니다.

제품별 현장 확정 도면 우선 · 시험 결과와 미해결 항목을 기록해 인계합니다.

## 현장별 시공 사양 확인

### 현장·도면

현장명 / 적용 위치 / 담당자
도면 번호 / 개정 / 승인일

### 제품·도어

제품명 / Product ID / 구동·개폐·수납 구성
개구 W×H / 도어 W×H·수량 / 한짝 중량·총중량

### 마감·설치 공간

소재·유리·프레임·색상 / 천장·벽체·바닥
레일박스·포켓 / 이동 공간 / 점검 접근

### 작동·연동

센서·버튼·인증 / 잠금 사용·미사용
전원·배관 / 출입통제 / 정전·화재 시 동작

### 검수·인계

설치 확인 / 시운전 / 검수 결과
잔여 사항 / 승인자·일자 / 운영 인계

# 상부구동 원슬라이딩 · 버트

CAD 시방도 · 평면 배치와 상부 레일·천장 마감 상세

**평면 배치**

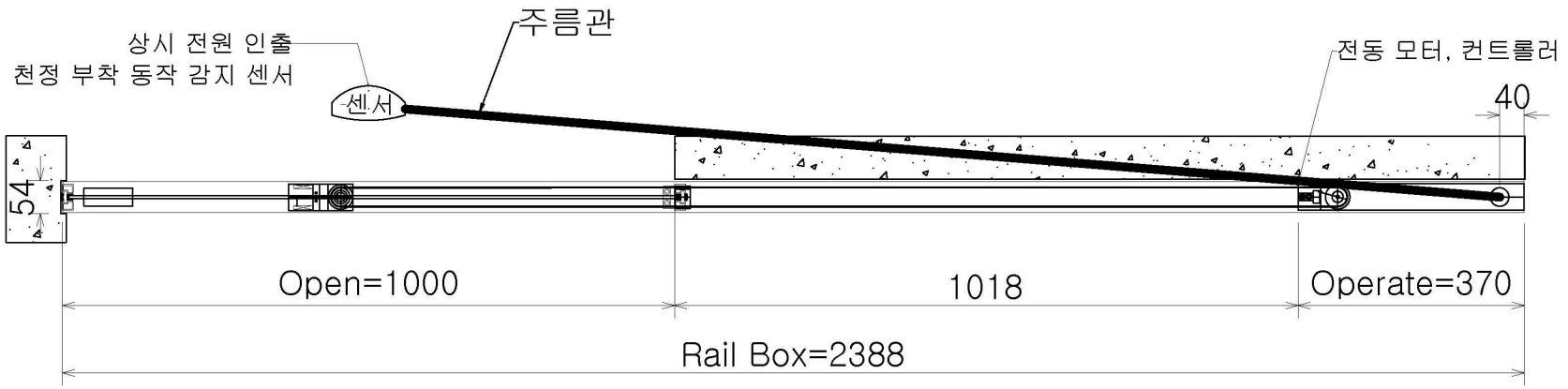


**상부 레일·고정 상세**

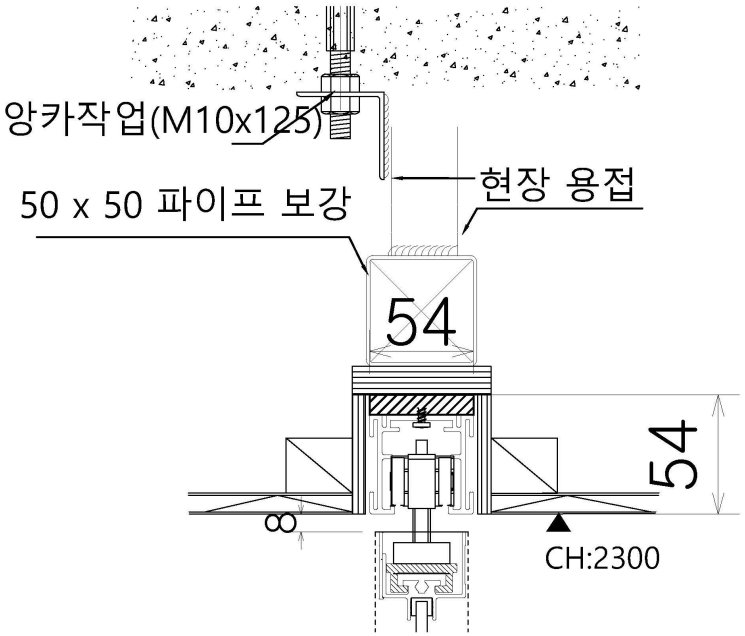


**천장 마감·점검 접근**

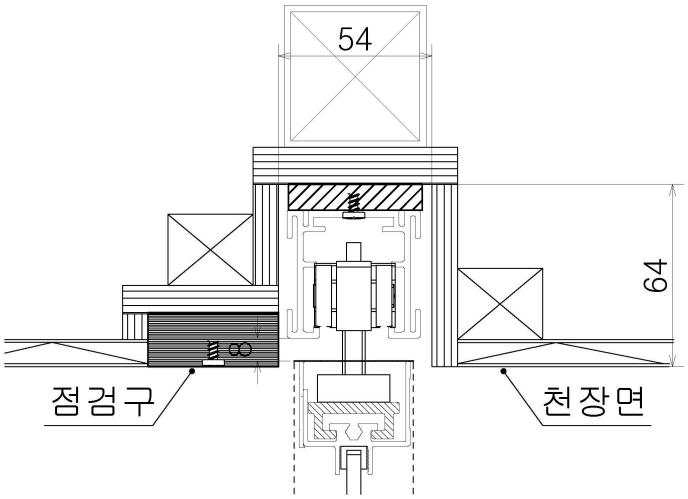


도어와 개구부 앞쪽 벽의 접합 관계를 확인합니다.

기존 도면의 예시 치수입니다. 제품별 현장 확정 도면을 우선하며 원본 도면의 수치는 변경하지 않았습니다.

# 상부구동 원슬라이딩 · 오버랩

CAD 시방도 · 평면 배치와 상부 레일·천장 마감 상세

**평면 배치**

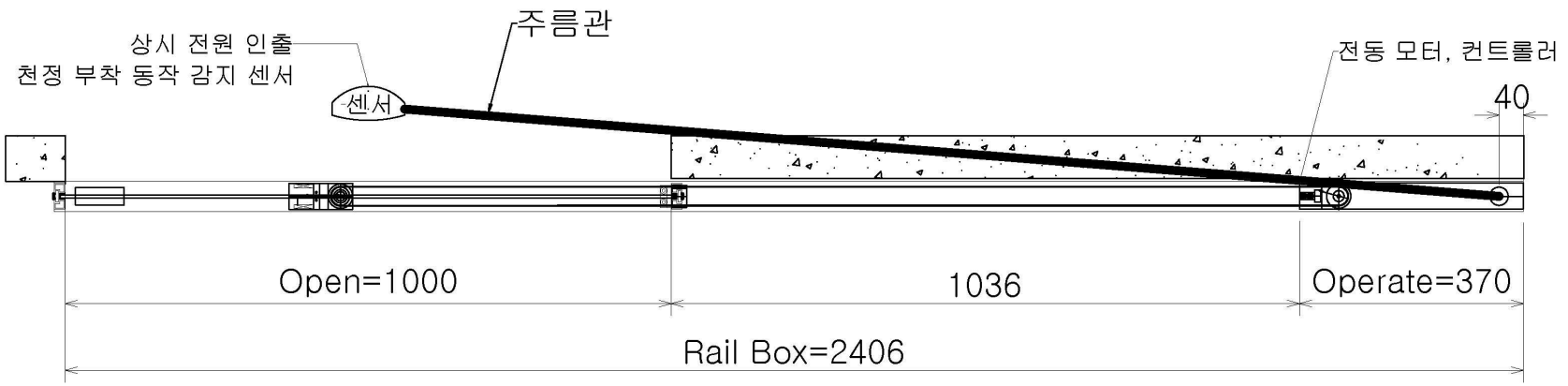


**상부 레일·고정 상세**

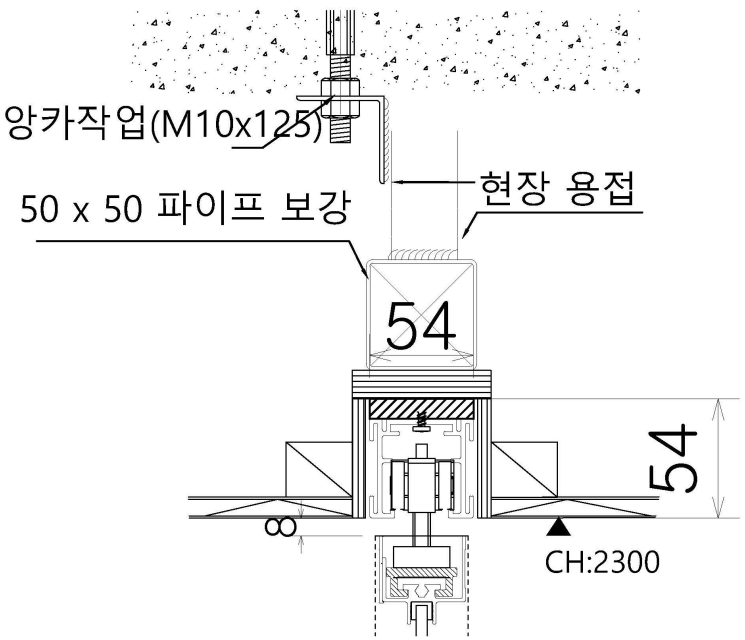


**천장 마감·점검 접근**

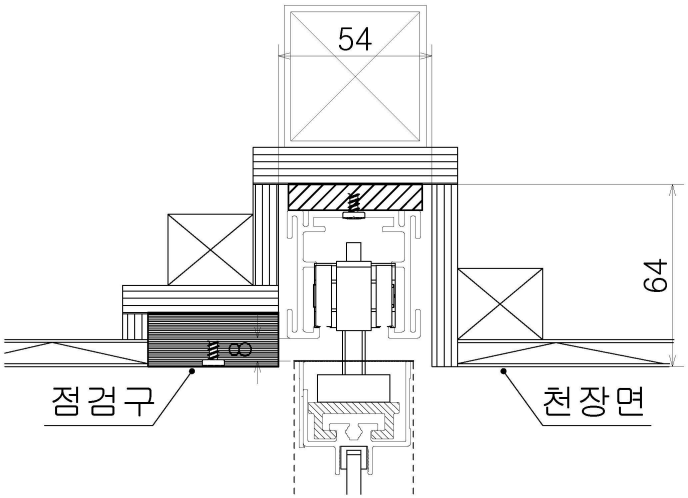


도어 세로바와 개구부의 겹침·마감 관계를 확인합니다.

기존 도면의 예시 치수입니다. 제품별 현장 확정 도면을 우선하며 원본 도면의 수치는 변경하지 않았습니다.

# 상부구동 원슬라이딩 · 포켓

CAD 시방도 · 평면 배치와 상부 레일·천장 마감 상세

**평면 배치**

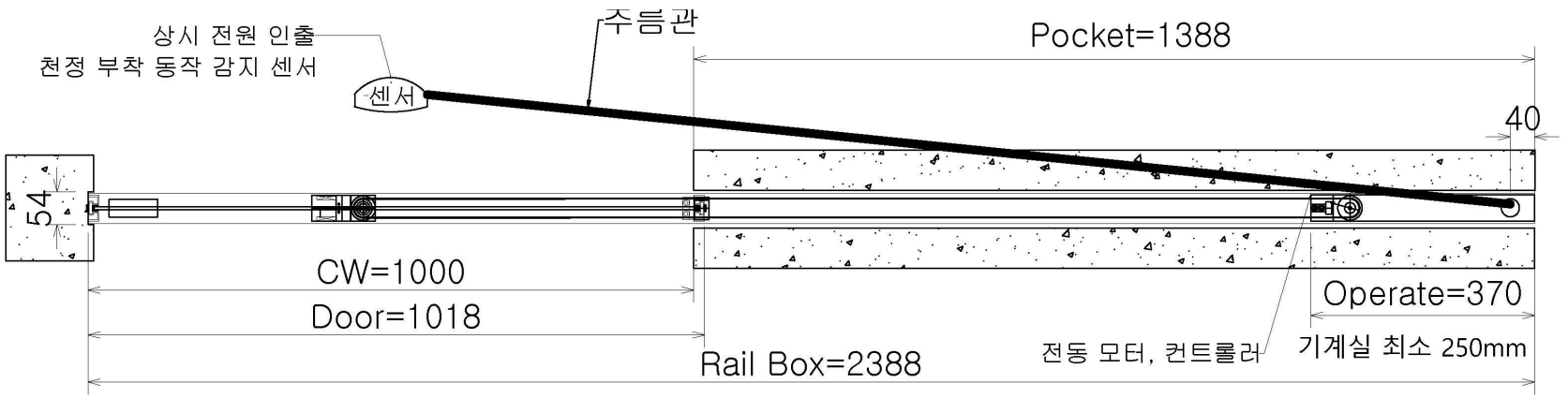


**상부 레일·고정 상세**

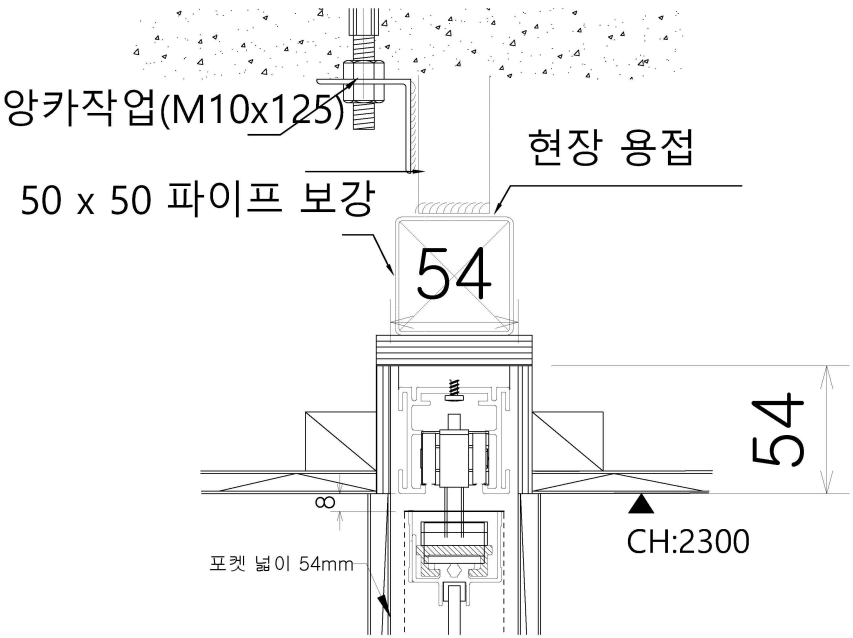


**천장 마감·점검 접근**

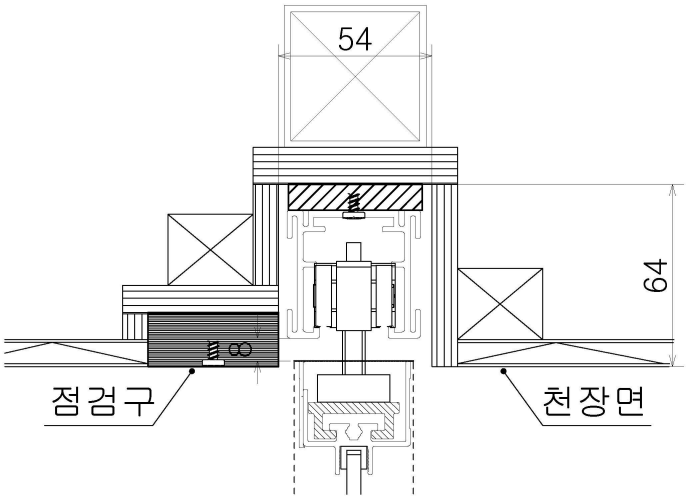


벽체 수납 공간과 도어 이동·점검 접근을 함께 확인합니다.

기존 도면의 예시 치수입니다. 제품별 현장 확정 도면을 우선하며 원본 도면의 수치는 변경하지 않았습니다.

# 상하부구동 원슬라이딩

기존 CAD 시방도 · 평면·정면·단면 및 설치 상세

상하부구동 디테일

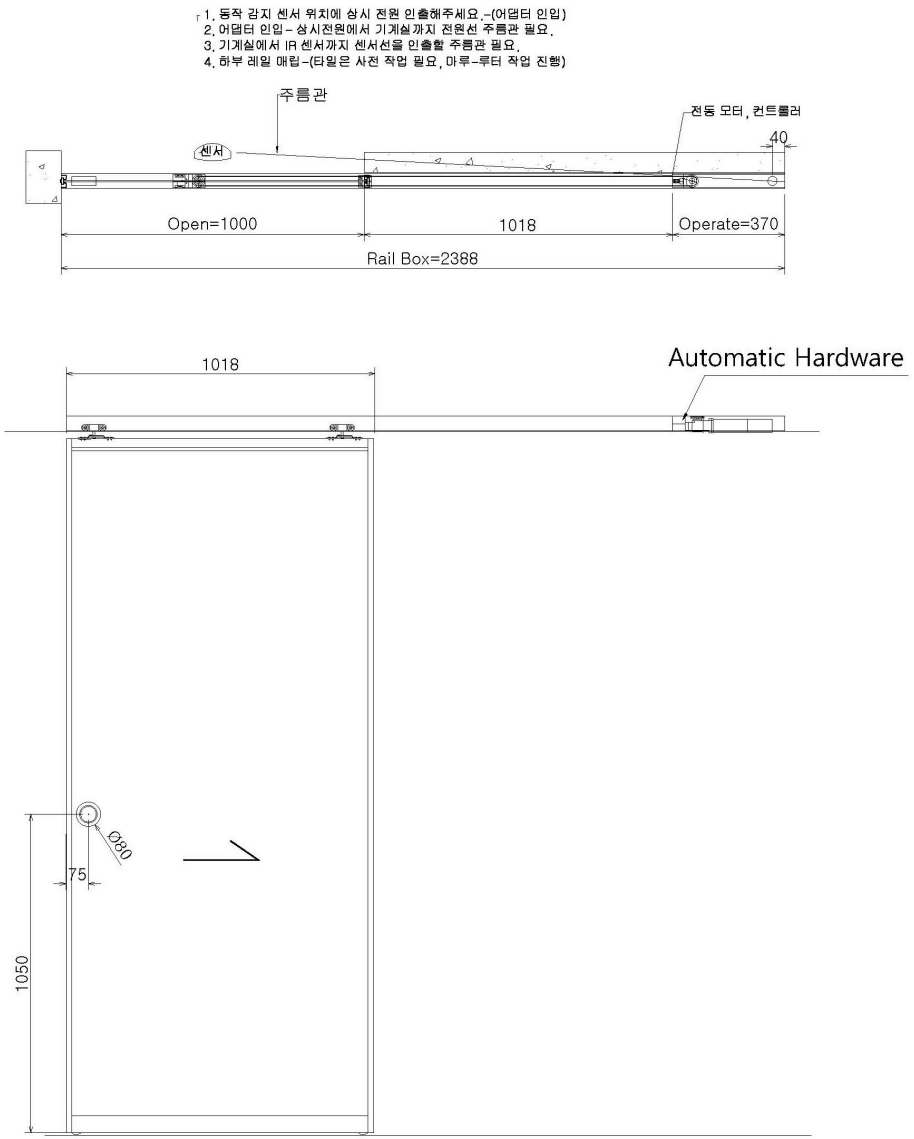


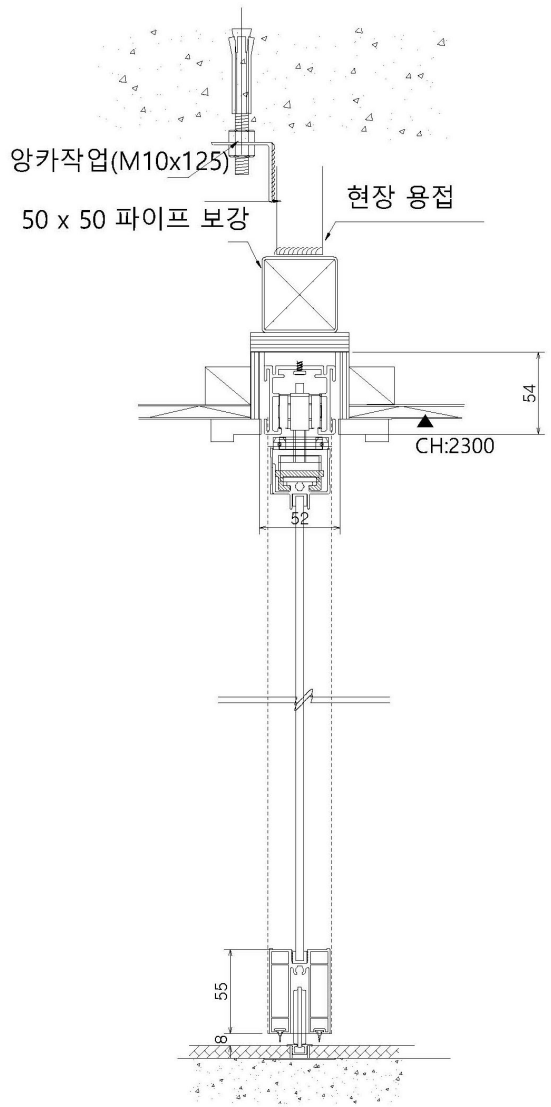


기존 도면의 예시 치수입니다. 제품별 현장 확정 도면을 기준으로 적용합니다.

# 상부구동 양개형 슬라이딩

기존 CAD 시방도 · 평면·정면·단면 및 설치 상세

상부구동 싱크로 자동 도어 디테일

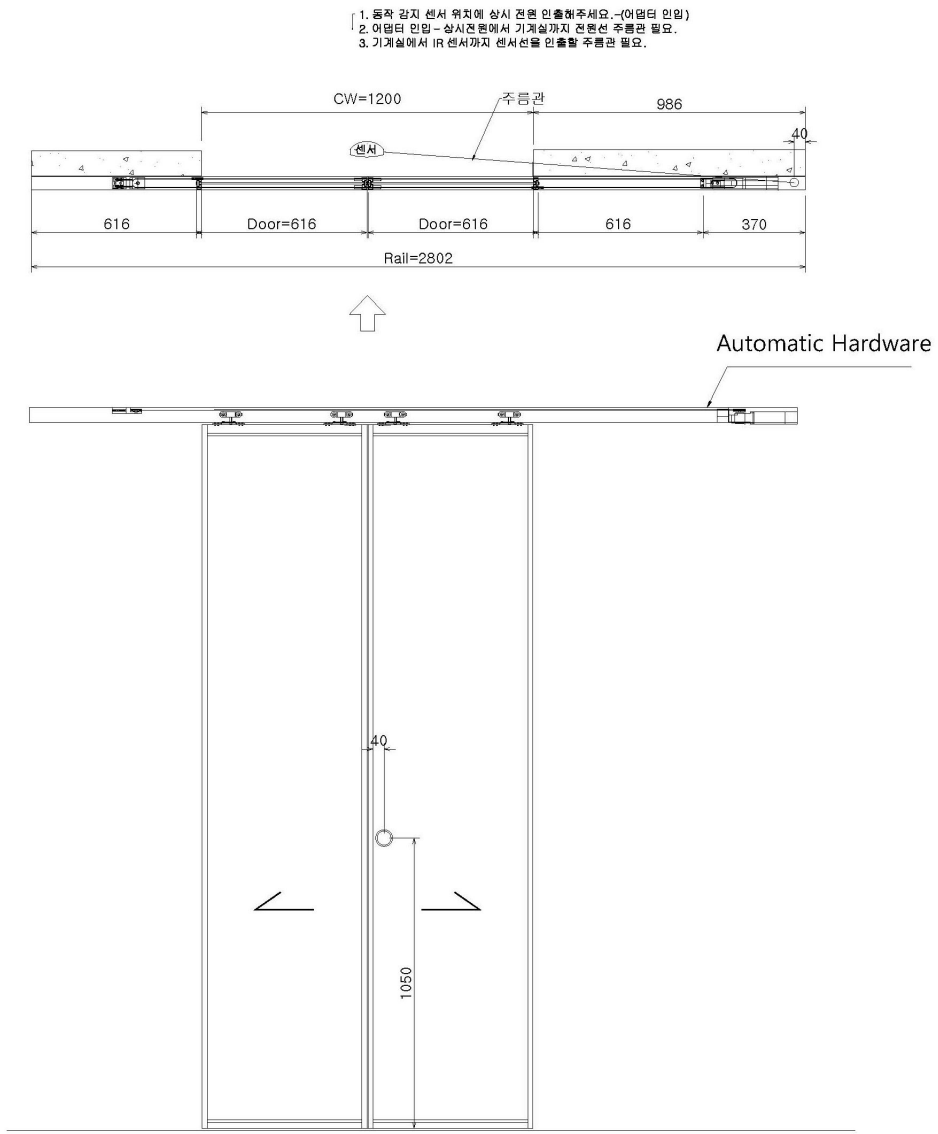


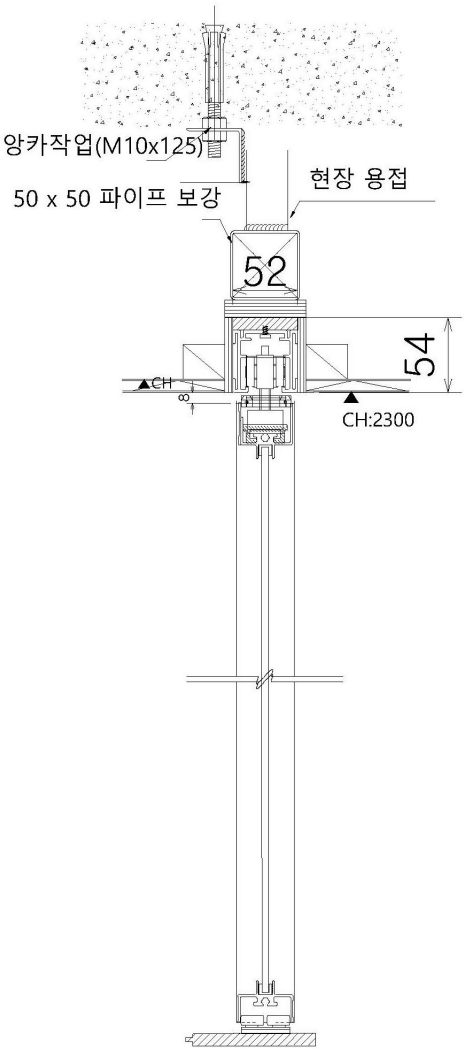


기존 도면의 예시 치수입니다. 제품별 현장 확정 도면을 기준으로 적용합니다.

# 상부구동 양개형 포켓

기존 CAD 시방도 · 평면·정면·단면 및 설치 상세

## 상부구동 포켓 싱크로 자동 도어 디테일

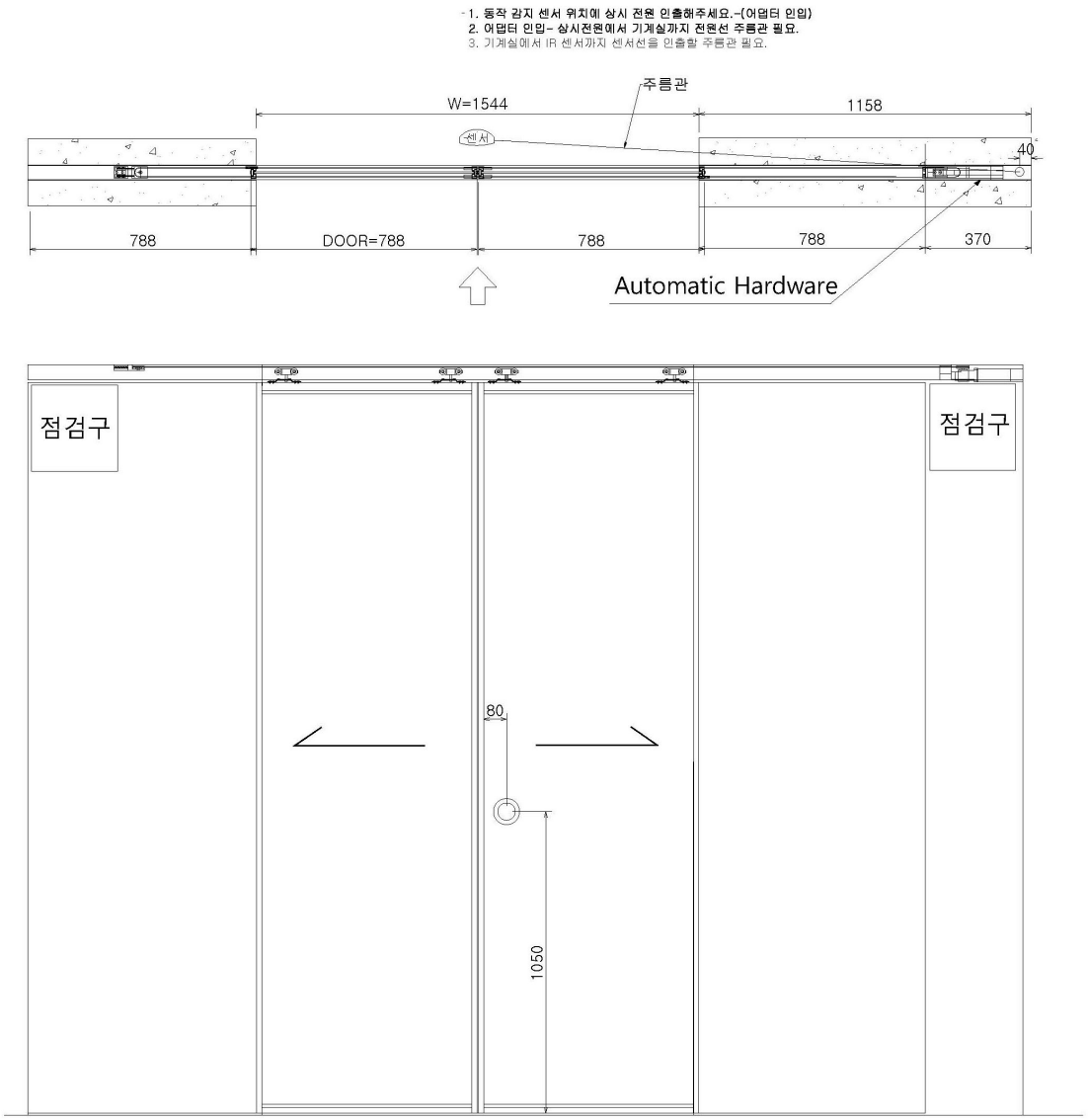


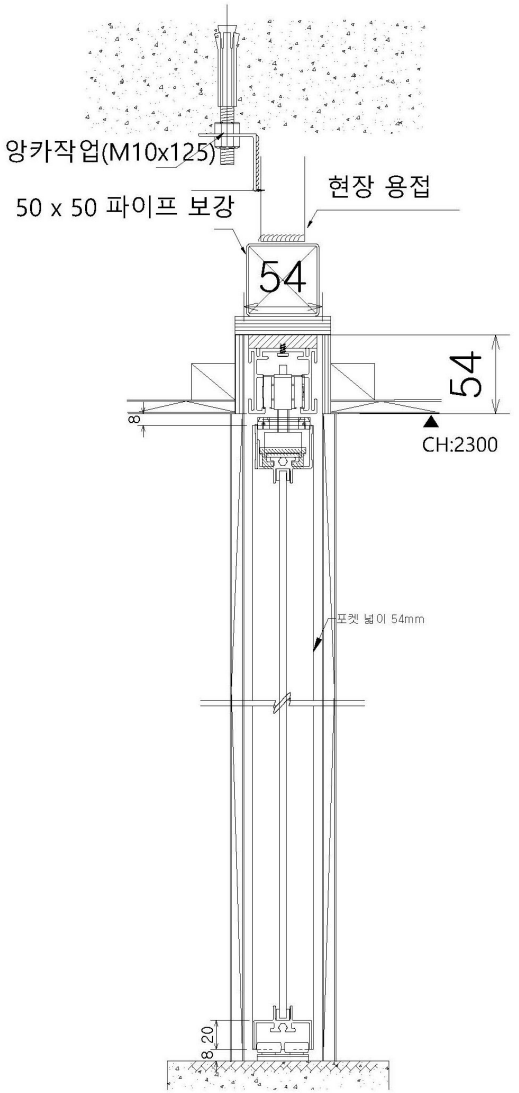


기존 도면의 예시 치수입니다. 제품별 현장 확정 도면을 기준으로 적용합니다.

# 상부구동 텔레스코픽

기존 CAD 시방도 · 평면·정면·단면 및 설치 상세

## 상부구동 텔레스코픽 자동 도어 디테일

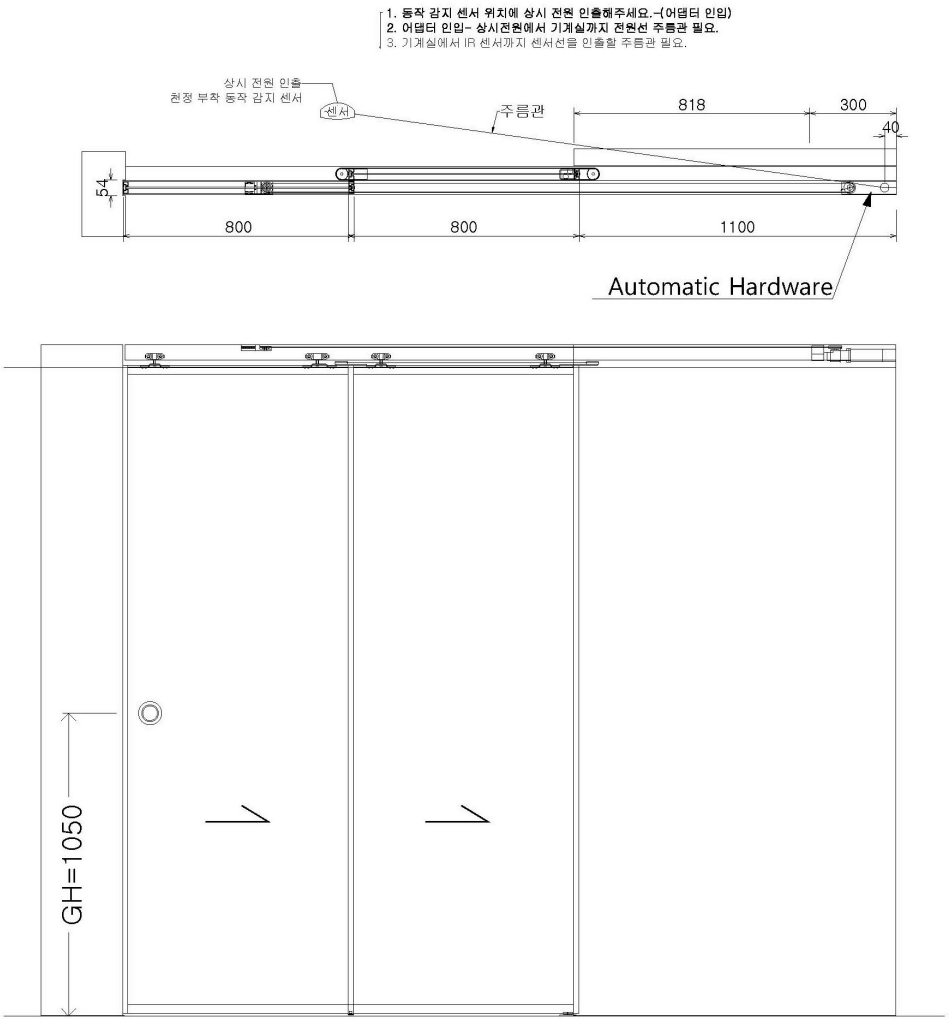


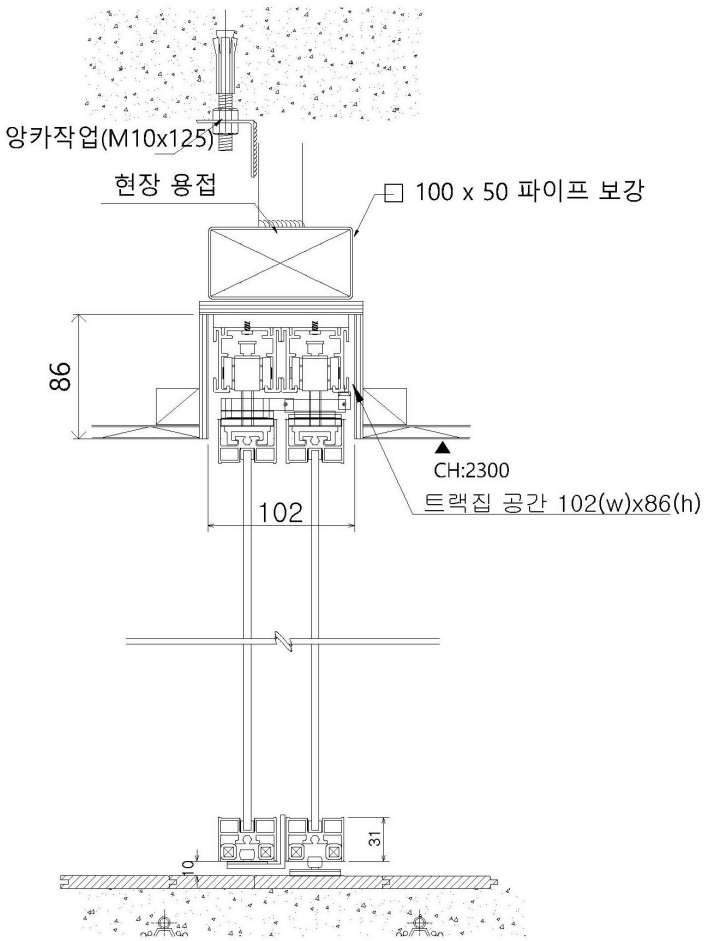


기존 도면의 예시 치수입니다. 제품별 현장 확정 도면을 기준으로 적용합니다.

# 상부구동 텔레스코픽 포켓

기존 CAD 시방도 · 평면·정면·단면 및 설치 상세

## 상부구동 포켓 텔레스코픽 자동 도어 디테일

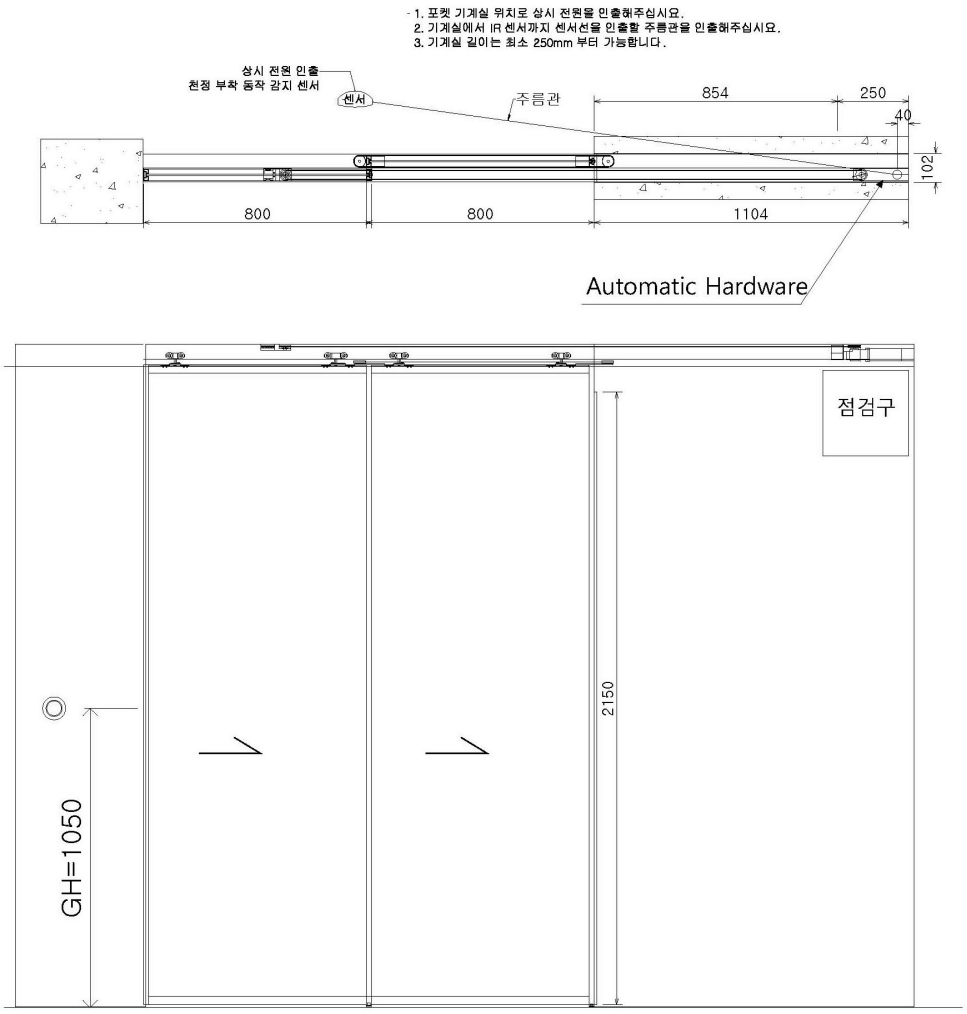


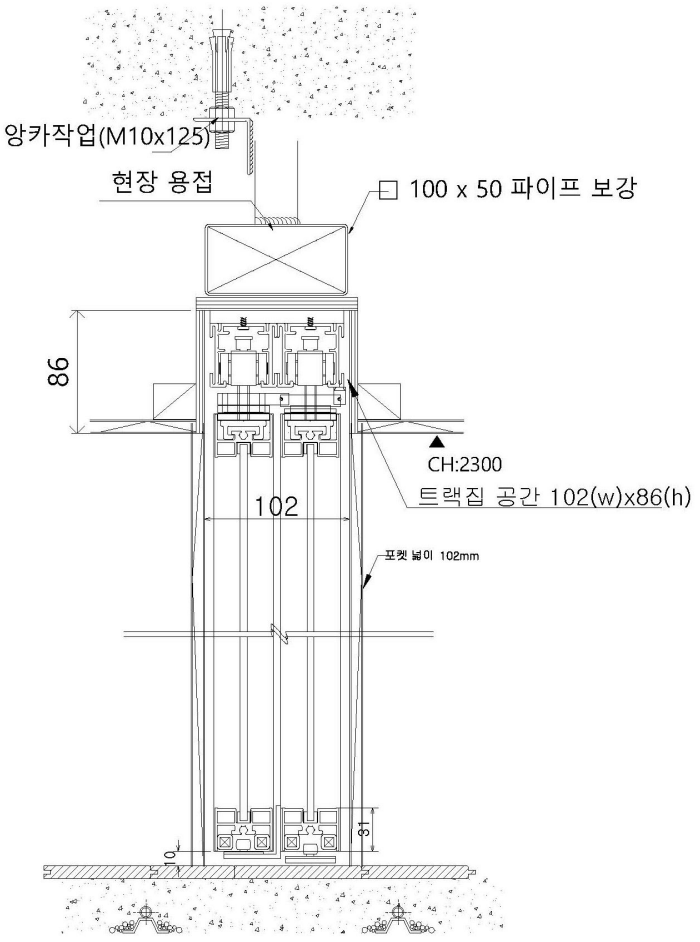


기존 도면의 예시 치수입니다. 제품별 현장 확정 도면을 기준으로 적용합니다.

# 무프레임 글라스 원슬라이딩

기존 CAD 시방도 · 평면·정면·단면 및 설치 상세

## 상부구동 무프레임 글라스 자동 도어 디테일

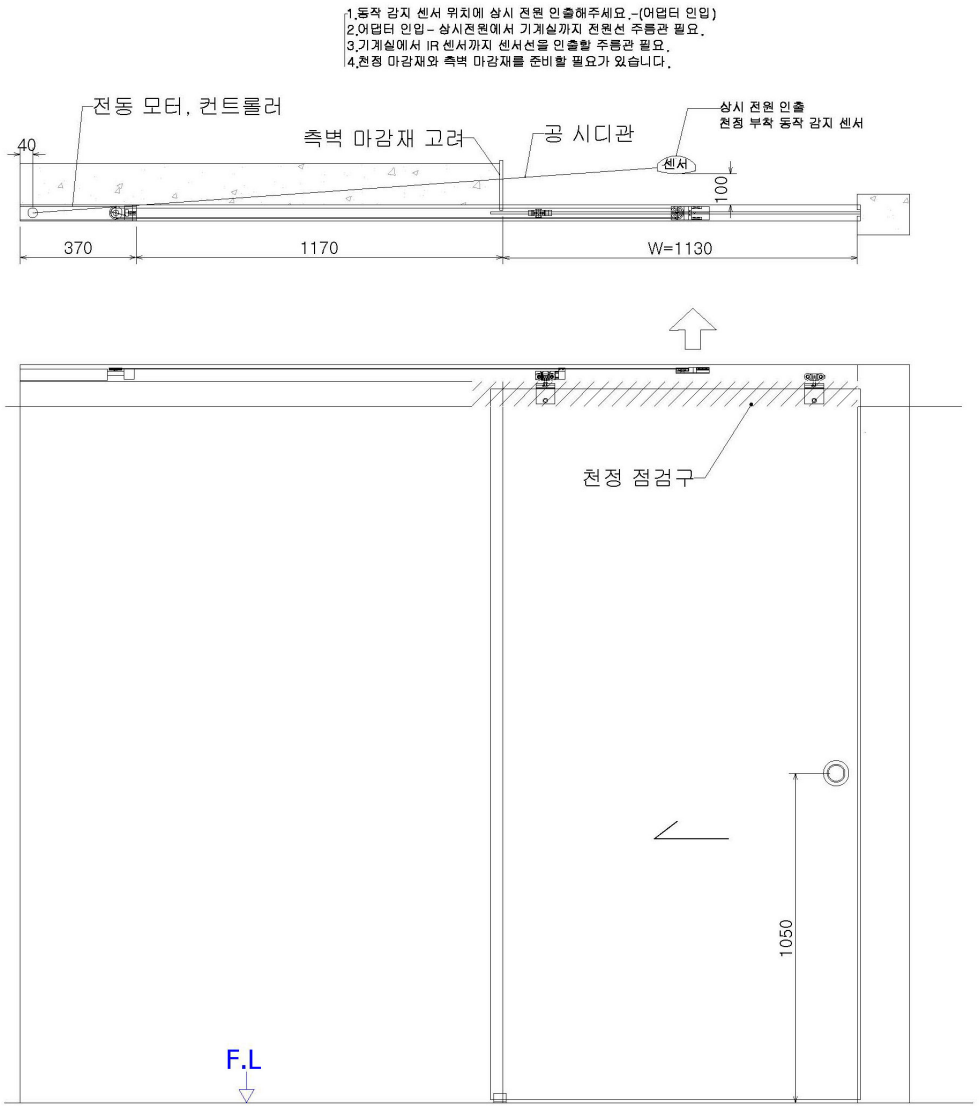


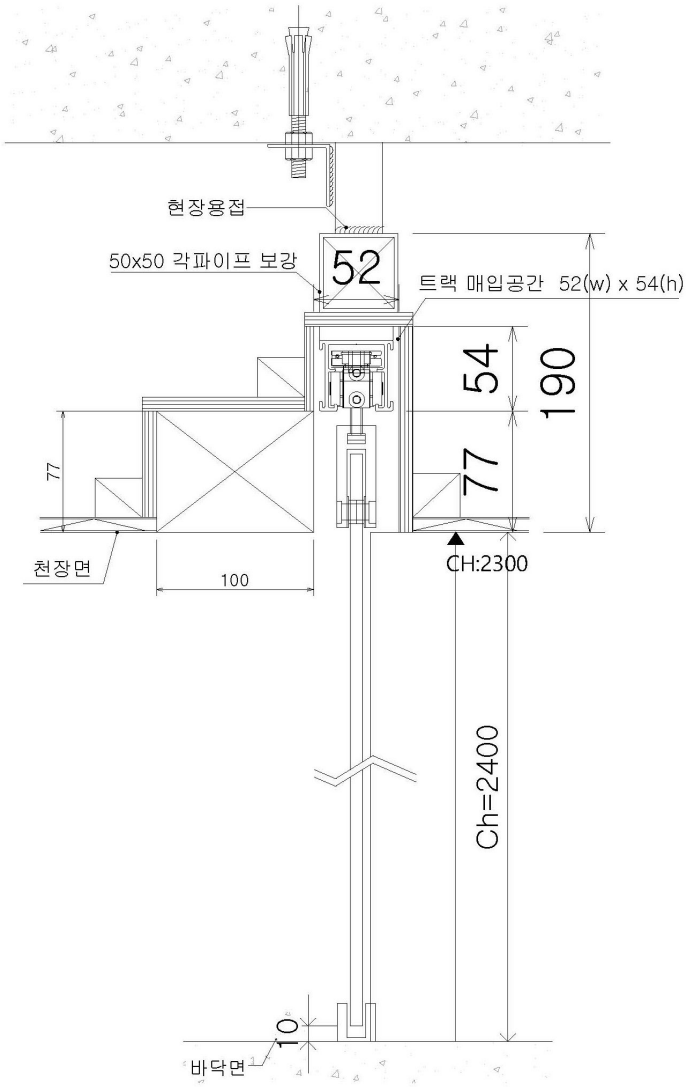


기존 도면의 예시 치수입니다. 제품별 현장 확정 도면을 기준으로 적용합니다.

# 무프레임 글라스 포켓

기존 CAD 시방도 · 평면·정면·단면 및 설치 상세

## 상부구동 무프레임 글라스 자동 포켓 도어 디테일

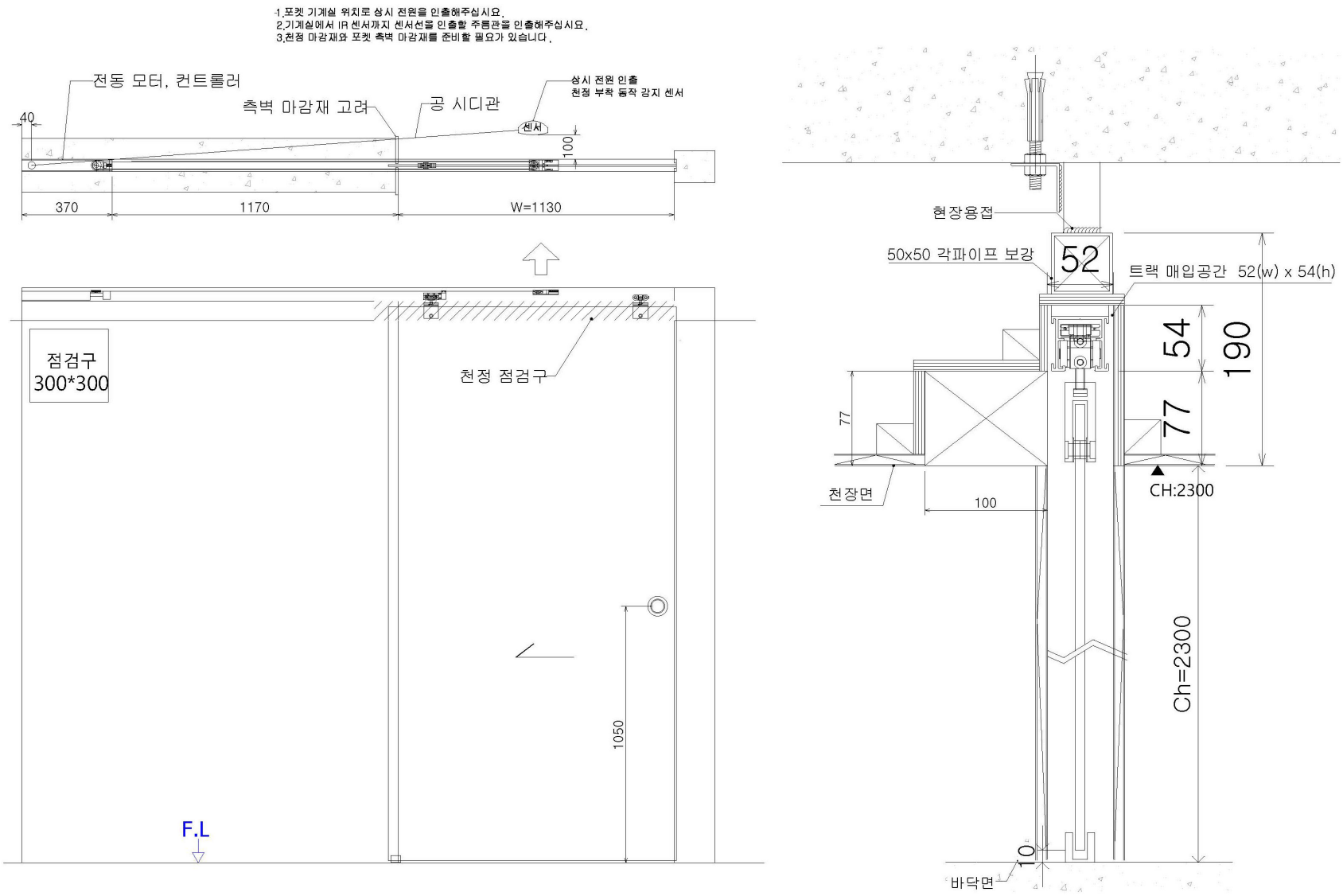


기존 도면의 예시 치수입니다. 제품별 현장 확정 도면을 기준으로 적용합니다.

# 무프레임 글라스 양개형

기존 CAD 시방도 · 평면·정면·단면 및 설치 상세

## 상부구동 무프레임 글라스 싱크로 도어 디테일

1.동작 감지 센서 위치에 상시 전원 인출해주세요.-(어댑터 인입)
2.어댑터 인입- 상시전원에서 기계실까지 전원선 주름관 필요.
3.기계실에서 IR 센서까지 센서선을 인출할 주름관 필요.
4.천정 마감재와 측벽 마감재를 준비할 필요가 있습니다.

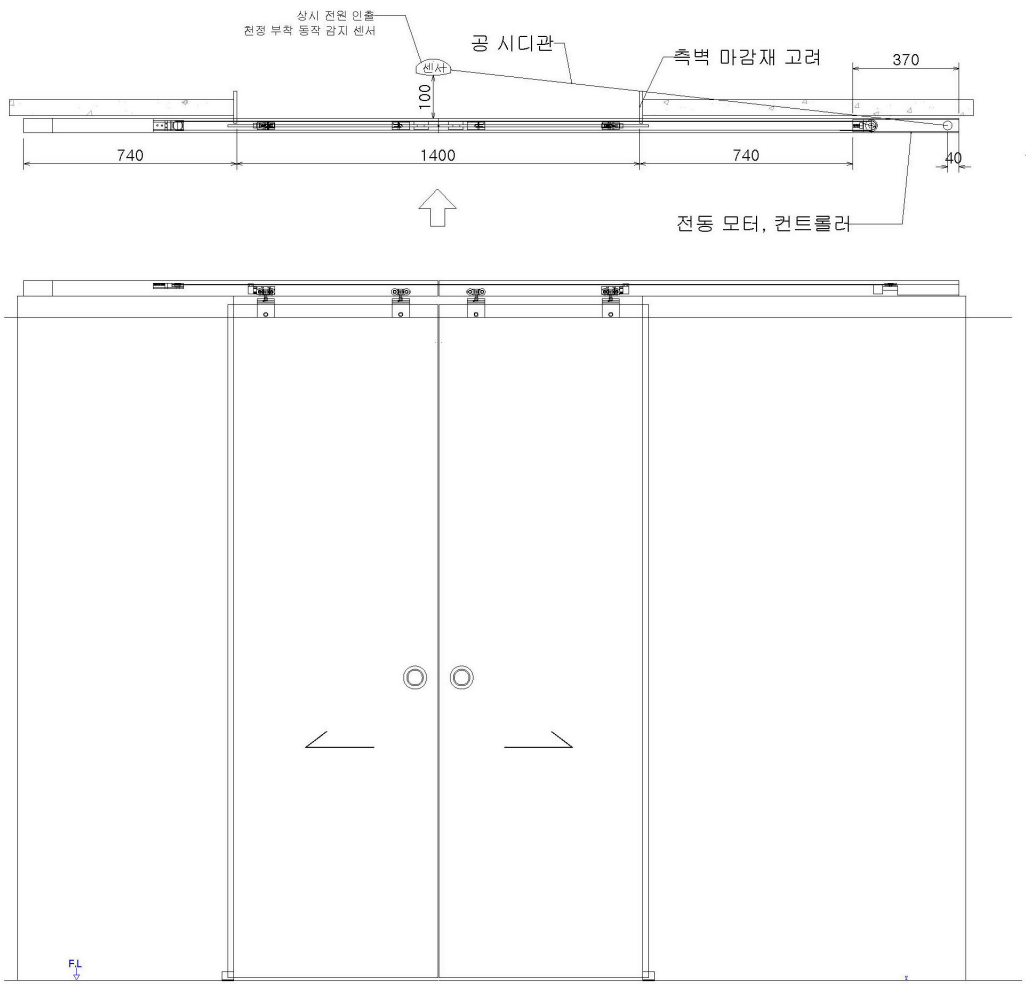


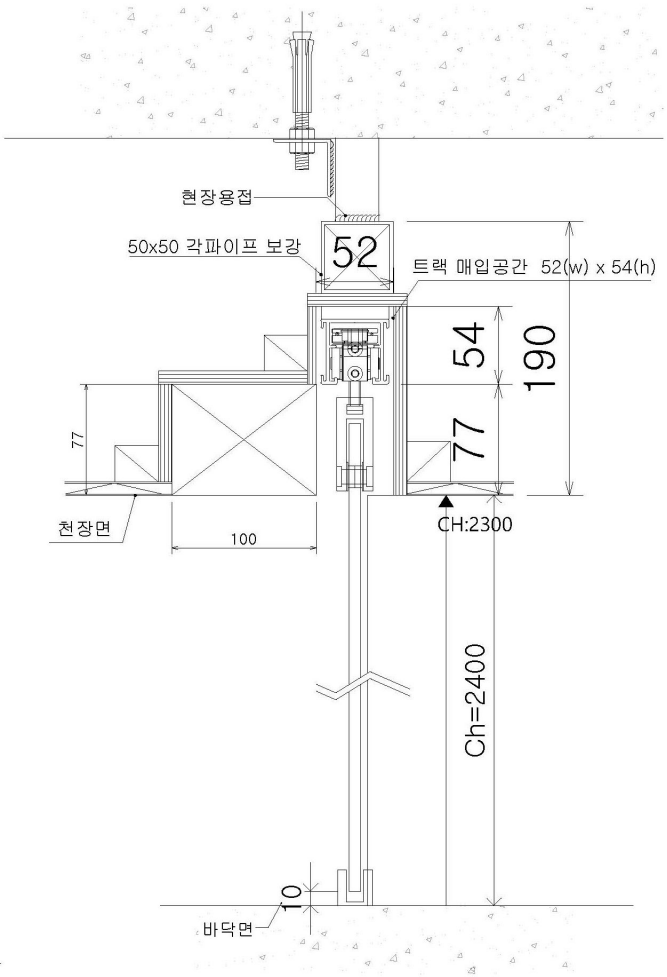


기존 도면의 예시 치수입니다. 제품별 현장 확정 도면을 기준으로 적용합니다.

# 무프레임 글라스 양개형 포켓

기존 CAD 시방도 · 평면·정면·단면 및 설치 상세

## 상부구동 무프레임 글라스 싱크로 포켓 도어 디테일

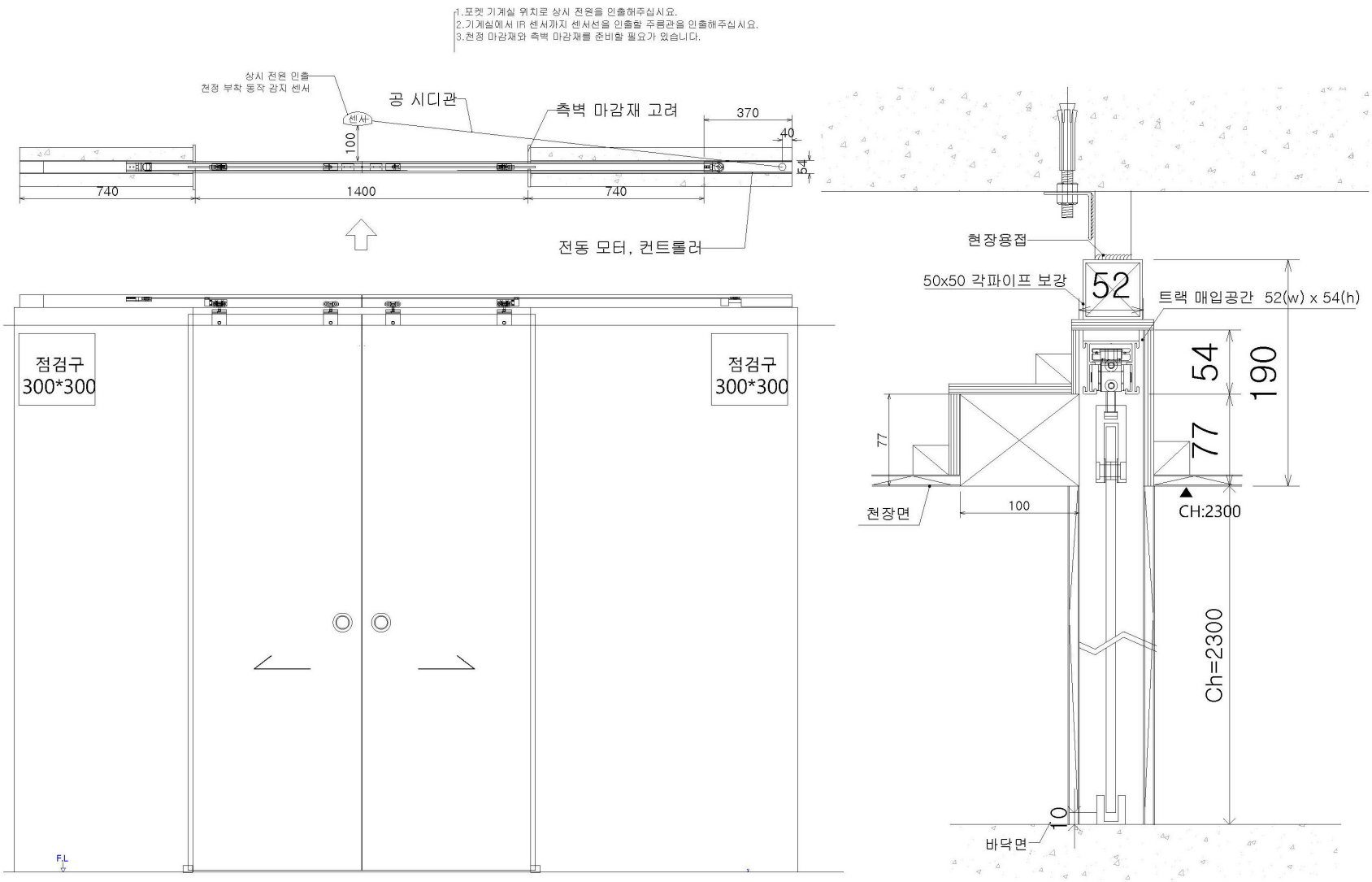


기존 도면의 예시 치수입니다. 제품별 현장 확정 도면을 기준으로 적용합니다.

MIELE DOOR

MIELE DOOR

# (주)밀레도어 매립형 자동문
# 설계·시공 상담
# 1544-7425

현장 도면과 개구 치수, 도어 디자인을 준비해 주세요.
크기·중량·개폐 방식과 운영 조건을 함께 검토합니다.

## MIELE DOOR / COMMERCIAL SPACE

카카오톡 채널 : ‘밀레도어’ 검색
상담시간 : 평일 09:00 ~ 18:00

공식 홈페이지 : http://mieledoor.com

블로그 : http://blog.naver.com/jpdoor

유튜브 : www.youtube.com/@mieledoor6688

인스타그램 : http://instagram.com/mieledoor